Tolerances generales selon ISO 2768
Degre de precision f ☐ m ☐ c ☐ v ☐

Tolerances generales sur pieces moulees selon
Din 16901 (FPTC 407364) 130 ☐ 140 ☐

AL 26

Ligne de rub: Rubrique No / Ligne de pos: Quantile	U	C	Position	Texte	Numero d'identification	CD	Masse unitaire
			1	PLAN D'ENCOMBREMENT	FPTE307866		

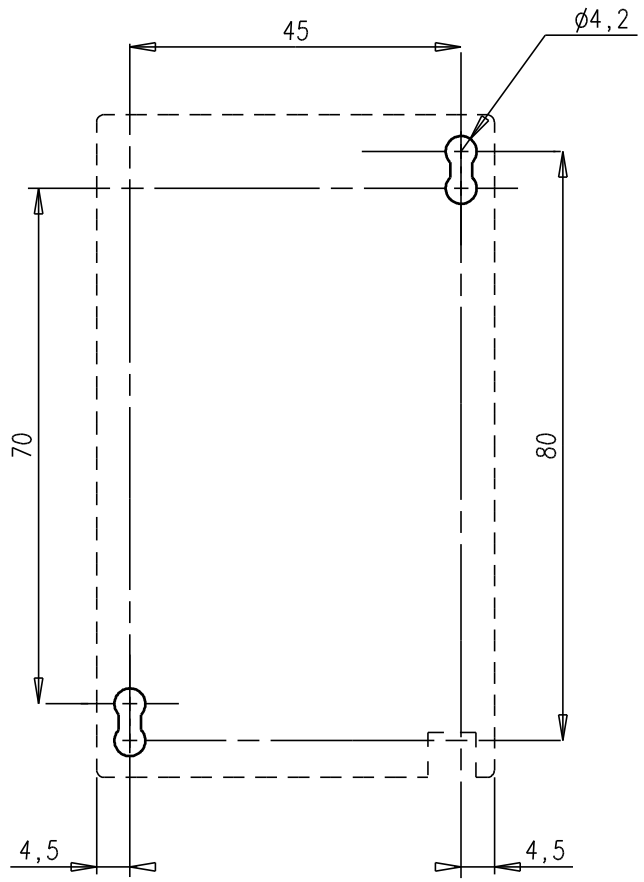

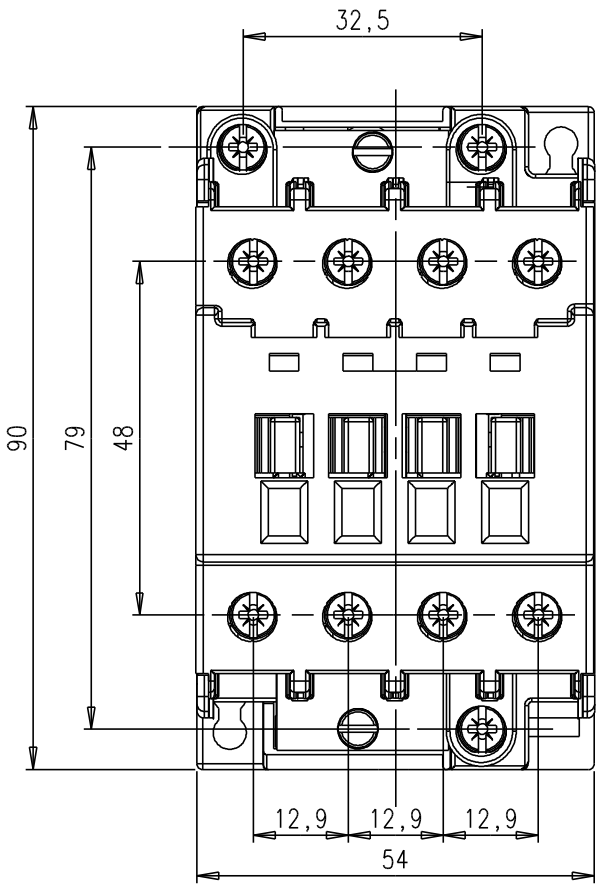

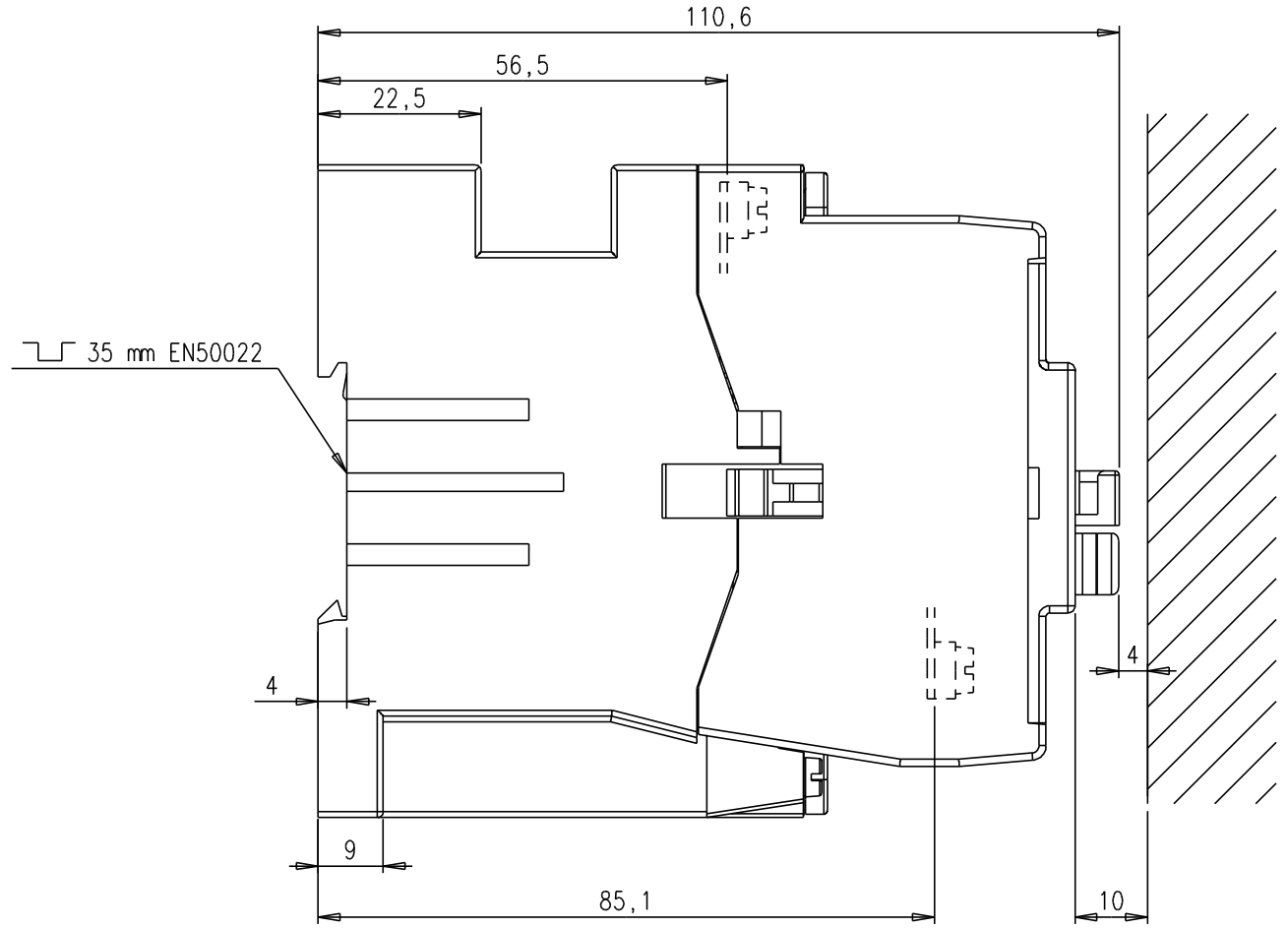

	M4 1,7 N.m	ø 5,5	pozidriv N°2	2 x 1,5...6	2 x 1...4	2 x 1...4	L < 10	—
	M4 1,7 N.m	ø 5,5		2 x 1...4	2 x 0,75...4	2 x 0,75...4	L < 10	—
A1 A2	M3,5 1 N.m	ø 5,5		2 x 1...4	2 x 0,75...2,5	2 x 0,75...2,5	L < 8	—

Ce document, propriete exclusive de notre Societe, est strictement confidentiel. Il ne peut etre communique, copie ou reproduit sans son autorisation ecrite.

Modif. Ind.	DESCRIPTION	DATE	N° OE	Auteur control
A	CREATION	23/12/02	18092	C.V

Bon pour execution: 18092
Controle:
Etabli: V.Chambon le 23/12/02
Echelle: 1
Issu de/Remplace:
PROJET (IDEAS):
Format: A3 | Feuil.N°: 1 | Nb.feuil.:

ABB Control
Service responsable: B E
Titre: AL26
PLAN D'ENCOMBREMENT AL26

FPTE307866