Technisches Datenblatt

Snap-Schelle

Artikelnummer: 2148048



Mit angespritztem Steckdübel zur Schnellmontage in Betonwänden und Mauerwerk. Dübel bis zum Aufliegen der Schellenunterkante ins Bohrloch einstecken, beim Eindrücken des Rohres umgreifen die Schellenarme selbsttätig das Rohr.

HALOGEN FREE CE

PA Polyamid

Stammdaten

Artikelnummer	2148048
Typ	1975 16-19
Bezeichnung 1	Snap-Schelle
Hersteller	OBO
Dimension	16-19mm
Farbe	lichtgrau; RAL 7035
Werkstoff	Polyamid
Kleinste VK-Einheit	100
Mengeneinheit	Stück
Gewicht	0,372 kg
Gewichtseinheit	kg/100 St.
CO2 Fußabdruck (GWP) Cradle-to-Gate	0,017 kg CO2e / 1 Stück

Technisches Datenblatt

Snap-Schelle

Artikelnummer: 2148048

Abmessungen

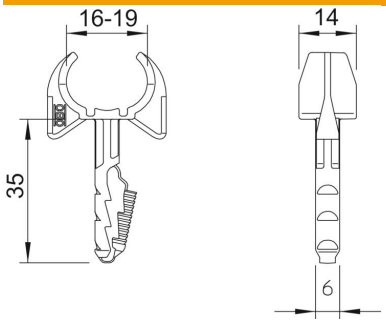

Technische Daten

Anzahl der Kabel/Rohre	1
Ausführung	geschlossen
Befestigungsart	Steckbefestigung
Bohrlochtiefe	40 mm
Bohrungsdurchmesser min.	6 mm
Bruchlast in Beton B25	150 N
Halogenfrei	ja
ROHS Konform	ja
Spannbereich D max.	19 mm
Spannbereich D min.	16 mm