# Fiche technique

## Collier de fixation 605, moyen, G

## Référence: 1018213




Collier à deux pattes de fixation pour câbles et tubes
*Tailles 7 à 12 non adaptées aux dispositifs de fixation par boulons.

| | |
|---|---|
| St | Acier |
| G | galvanisé |

### Données de base

| | |
|---|---|
| Référence | 1018213 |
| Typee | 605 21 G |
| Désignation 1 | Collier de fixation |
| Désignation 2 | double patte |
| Fabricant | OBO |
| Dimension | 21mm |
| Matériau | Acier |
| Surface | galvanisé |
| Norme de surface | EN ISO 19598 / EN ISO 4042 |
| Unité d'emballage minimale | 100 |
| Unité de quantité | pc |
| Poids | 0,678 kg |
| Unité de poids | kg/100 pc |
| Empreinte CO2 (GWP) du berceau à la porte | 0,0189 kg CO2e / 1 Pièce |

# Fiche technique

## Collier de fixation 605, moyen, G

## Référence: 1018213

### Dimensions

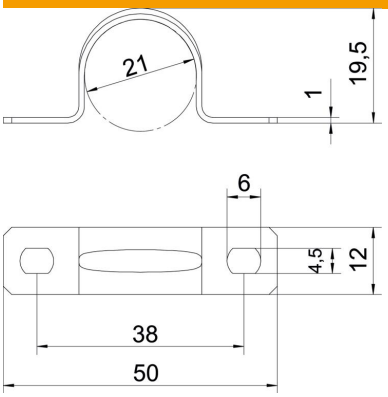


| | |
|---|---|
| Longueur | 50 mm |
| Largeur | 12 mm |
| Hauteur | 19,5 mm |
| Cote A | 50 mm |
| Cote B | 38 mm |
| Cote b | 12 mm |
| Cote D | 21 mm |
| Cote d | 4,5 mm |
| Dimension e | 6 mm |
| Dimension H | 19,5 mm |
| Cote t | 1 mm |

### Caractéristiques techniques

| | |
|---|---|
| Distance au mur | non |
| Nombre de câbles/tubes | 1 |
| Modèle | à deux pattes |
| Type de fixation | Trou de vis |
| pour un diamètre de | 21 |
| Convient pour les espaces coupe-feu | non |
| Sans halogène | oui |
| Avec gaine en matière plastique | non |
| Dimension du trou | 4,5 x 6 |
| Épaisseur du matériau | 1 mm |
| Diamètre nominal | 21 mm |
| Conformité ROHS | oui |
| Résistant aux UV | oui |