Technisch specificatieblad

Bevestigingsklem, fabrieksnorm 7855, met twee voeten

Artikelnummer: 1044176

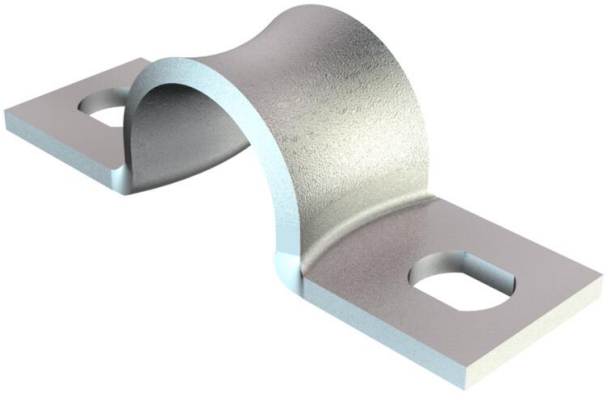

Maten volgens Siemens-norm SN 78550 formulier B, met sterk afgeronde randen, hierdoor bijzonder geschikt voor kwetsbare leidingen.

*Maten 3 t/m 10 niet geschikt voor een gasdruknagelapparaat.

CE UK CA

St Staal

GTP galvanisch verzinkt, transparant gepassiveerd

Stamgegevens

Artikelnummer	1044176
Type	WN 7855 B 9
Omschrijving 1	Bevestigingsklem
Omschrijving 2	met twee voetjes
Fabrikant	OBO
Dimensie	9mm
Materiaal	Staal
Oppervlak Oppervlaktenorm	galvanisch verzinkt, transparant gepassiveerd
Kleinste verkoop-eenheid	100
Eenheid van hoeveelheid	Stuk
Gewicht	0,222 kg
Eenheid gewicht	kg/100 st.
CO2-voetafdruk (GWP) van wieg tot poort	0,0052 kg CO2e / 1 Stuk

Technisch specificatieblad

Bevestigingsklem, fabrieksnorm 7855, met twee voeten

Artikelnummer: 1044176

Afmetingen

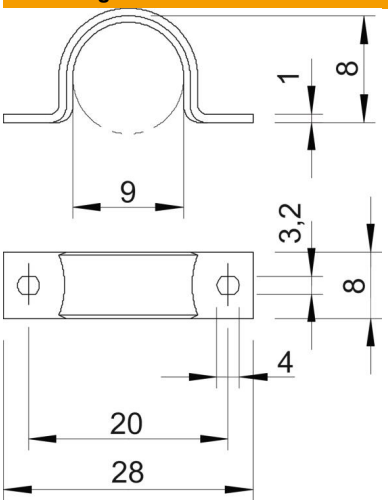

Lengte	28 mm
Breedte	8 mm
Hoogte	8 mm
Maat A	28 mm
Maat B	20 mm
Maat b	8 mm
Maat D	9 mm
Maat d	3,2 mm
Afmeting e	4 mm
Afm. H	8 mm
Maat L	28 mm
Maat t	1 mm

Technische gegevens

Afstand tot de wand	nee
Aantal kabels/ buizen	1
Uitvoering	met twee voetjes
Type bevestiging	Schroefgat
voor diameter	9
Geschikt in brandbeveiligingszone	nee
Halogeenvrij	ja
met kunststof mantel	nee
Gatgrootte	3,2 x 4
Materiaaldikte	1,5 mm
Nominale diameter	9 mm
ROHS-conform	ja
UV-bestendig	ja