Fiche technique

Collier de fixation, norme d'usine 7855, à deux pattes de fixation

Référence: 1044176

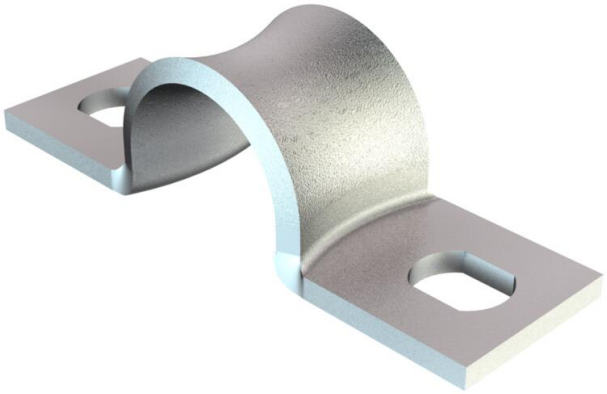

Dimensions d’après la norme Siemens SN 78550 forme B, avec des arêtes très arrondies, donc particulièrement appropriées aux câbles sensibles.
*Tailles 3 à 10 incompatibles avec les machines à clouter.

St Acier

GTP galvanisé, passivé transparent

Données de base

Référence	1044176
Typee	WN 7855 B 9
Désignation 1	Collier de fixation
Désignation 2	double patte
Fabricant	OBO
Dimension	9mm
Matériau	Acier
Surface Norme de surface	galvanisé, passivé transparent
Unité d’emballage minimale	100
Unité de quantité	pc
Poids	0,222 kg
Unité de poids	kg/100 pc
Empreinte CO2 (GWP) du berceau à la porte	0,0052 kg CO2e / 1 Pièce

Fiche technique

Collier de fixation, norme d'usine 7855, à deux pattes de fixation

Référence: 1044176

Dimensions

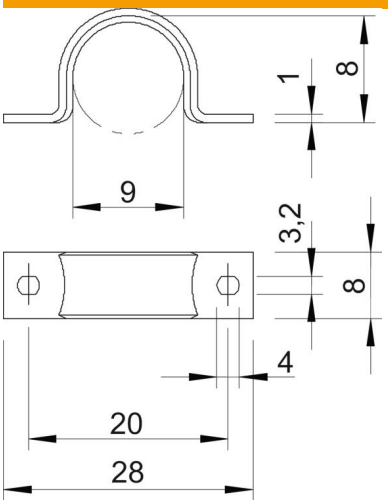

Longueur	28 mm
Largeur	8 mm
Hauteur	8 mm
Cote A	28 mm
Cote B	20 mm
Cote b	8 mm
Cote D	9 mm
Cote d	3,2 mm
Dimension e	4 mm
Dimension H	8 mm
Cote L	28 mm
Cote t	1 mm

Caractéristiques techniques

Distance au mur	non
Nombre de câbles/tubes	1
Modèle	à deux pattes
Type de fixation	Trou de vis
pour un diamètre de	9
Convient pour les espaces coupe-feu	non
Sans halogène	oui
Avec gaine en matière plastique	non
Dimension du trou	3,2 x 4
Épaisseur du matériau	1,5 mm
Diamètre nominal	9 mm
Conformité ROHS	oui
Résistant aux UV	oui