Technisch specificatieblad

TP-wand- en plafondbeugel FS

Artikelnummer: 6363822



TP-wand- en plafondbeugel voor universele bevestiging aan constructies. Belangrijk! Wordt de beugel direct aan de wand of plafond bevestigd, dan is er voor de stabiliteit altijd het afstandsstuk type DS 4 nodig. Max. zijhoogte van kabeldraagsystemen 60 mm.



St Staal

FS sendzimir verzinkt

Stamgegevens

Artikelnummer	6363822
Type	TPD 345 FS
Omschrijving 1	Wand- en plafondbeugel
Omschrijving 2	TP-profiel
Fabrikant	OBO
Dimensie	B345mm
Kleur	zink
Materiaal	Staal
Oppervlak	bandverzinkt
Oppervlaktenorm	DIN EN 10346
Kleinste verkoop-eenheid	1
Eenheid van hoeveelheid	Stuk
Gewicht	73,6 kg
Eenheid gewicht	kg/100 st.
CO2-voetafdruk (GWP) van wieg tot poort	1,8615 kg CO2e / 1 Stuk

Technisch specificatieblad

TP-wand- en plafondbeugel FS

Artikelnummer: 6363822

Afmetingen

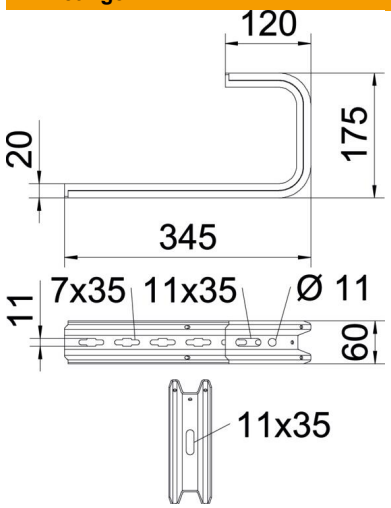

Lengte	345 mm
Breedte	345 mm
Hoogte	60 mm
Maat B	345 mm
Afm. H	175 mm

Technische gegevens

Uitvoering	Ophangbeugel (C-beugel)
F in kN plafond	0,5 kN
F in kN wand	0,55 kN
Functiebehoud	nee
voorbreedte max.	300 mm
voorbreedte min.	300
Geschikt voor draadgoot	ja
Geschikt voor kabelladder	ja
Geschikt voor kabelgoot	ja
Geschikt voor goot-/ladderbreedte	300 mm
ROHS-conform	ja
Verstelbaar	nee

Belastingen

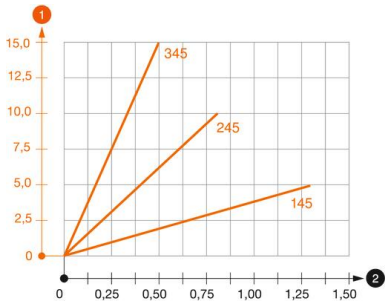

Belastingsdiagram plafondbeugel TPD

1. Doorbuiging van het uiteinde van de console bij toegestane consolebelasting
2. Toegestane consolebelasting in kN zonder manlast

—— Belastingscurve met consolelengte in mm

Technisch specificatieblad

TP-wand- en plafondbeugel FS

Artikelnummer: 6363822

Belastingswaarden plug voor TP-wand- en plafondbeugel

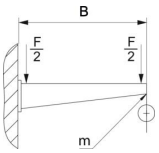

Wandbevestiging					
	Maximale belasting [kN]				
	Consolelengte [mm]				
Plug type	145	245	345	445	545
BZ3 8x95/0-40	0,56	0,53	0,50	0,47	0,44
BZ3 10x90/0-30	1,03	0,96	0,68	0,54	0,35

Max. belasting F tot = kabelgewicht + kabelgoot + plafondbeugel. Het draagvermogen is aanzienlijk groter bij toepassing in niet-gebarsten beton. De opgegeven waarden zijn gebaseerd op beton met sterkteklasse C20/25.