	E	C	Pos.	Text	Ident-Nr.	EC	Masse/E
				Maßbild E16DU mit B6/B7	1SA X10 0401 F...		

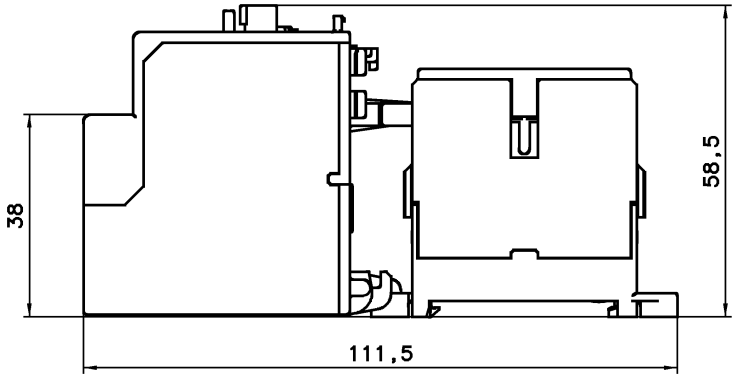

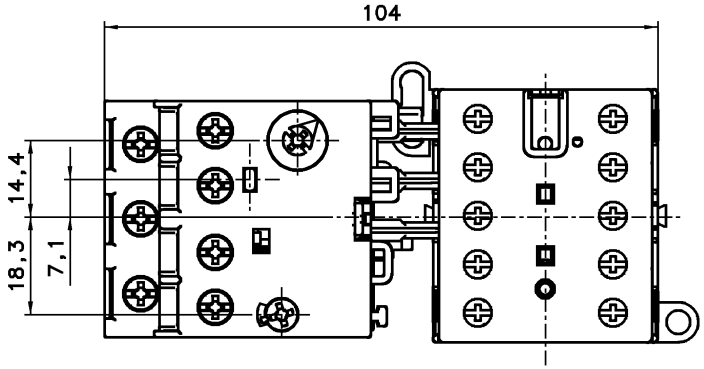

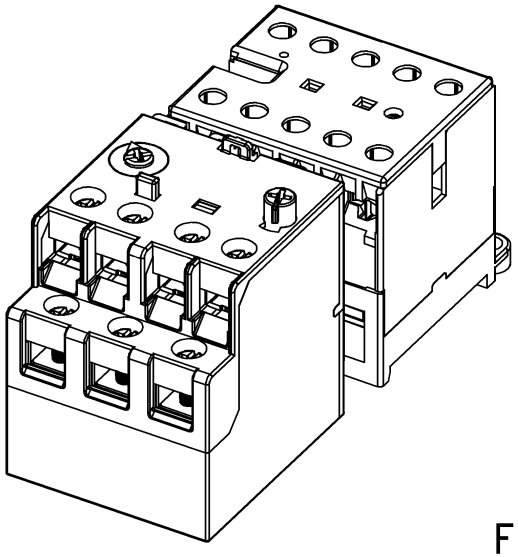

F1

Aend.									
	a	X10032 v.05.12.05	Entst. aus:	Ausgest.: 05.12.05 CoRa	Massstab 1:1	Sep.SL gleicher Nr. ☐	Sep.SL anderer Nr. ☐		
			Ersatz fuer:	Geprueft: 05.12.05 GrBe		Ohne sep. Stckl.: ☒	Uebern. Stelle:		
			Ers. durch:	Normgepr.:		Dok.-Art	Format	Sprache	Bl. Nr.	Anz. Bl.
			Zust. Stelle: STO/CLD	Freigeg.: 05.12.05 GuNi		1	A3	D	1	1

ABB Titel: Maßbild E16DU mit B6/B7 — 1SA X10 0401

Fuer diese Unterlage behalten wir uns alle Rechte, auch fuer den Fall der Patenterteilung und der Eintragung eines anderen gewerblichen Schutzrechtes, vor. Missbraeuchliche Verwendung, wie insbesondere Vervielfaeltigung und Weitergabe an Dritte ist nicht gestattet: sie kann zivil- und strafrechtlich geahndet werden.