Technisch specificatieblad

Ophangbeugel draadgoot FS

Artikelnummer: 6015247



Middenophangbeugel voor draadgoten in tweedelige uitvoering.
Let bij het vullen op gelijkmatige verdeling van de last. De max. aanbevolen draadgootbreedte bedraagt 200 mm.

St Staal

FS sendzimir verzinkt

Stamgegevens

Artikelnummer	6015247
Type	GMA M10 FS
Omschrijving 1	Centrale ophangbeugel
Omschrijving 2	voor draadstang M10
Fabrikant	OBO
Dimensie	60x40
Kleur	zink
Materiaal	Staal
Oppervlak	bandverzinkt
Oppervlaktenorm	DIN EN 10346
Kleinste verkoop-eenheid	25
Eenheid van hoeveelheid	Stuk
Gewicht	6,83 kg
Eenheid gewicht	kg/100 st.
CO2-voetafdruk (GWP) van wieg tot poort	0,2203 kg CO2e / 1 Stuk

Technisch specificatieblad

Ophangbeugel draadgoot FS

Artikelnummer: 6015247

Afmetingen

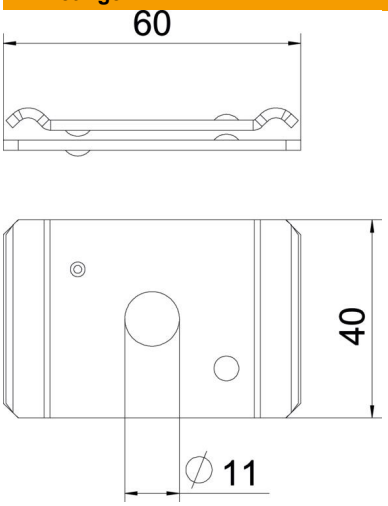

Lengte	65 mm
Breedte	40 mm
Hoogte	10,1 mm

Technische gegevens

Uitvoering	Ingehangen
Functiebehoud	nee
Geschikt voor draadgoot	ja
Geschikt voor kabelladder	nee
Geschikt voor kabelgoot	nee
Gatdiameter	11 mm
ROHS-conform	ja
Verstelbaar	nee