Merk	hansgrohe
Artikelnaam	**Vivenis** ééngreeps wastafelmengkraan ééngreeps wastafelmengkraan 110 zonder afvoer
Art.nr.	75022670
Oppervlakte	mat zwart
Netto prijs	275,54 EUR

reddot winner 2021

DESIGN AWARD 2021

Product foto

Maat tekeningen

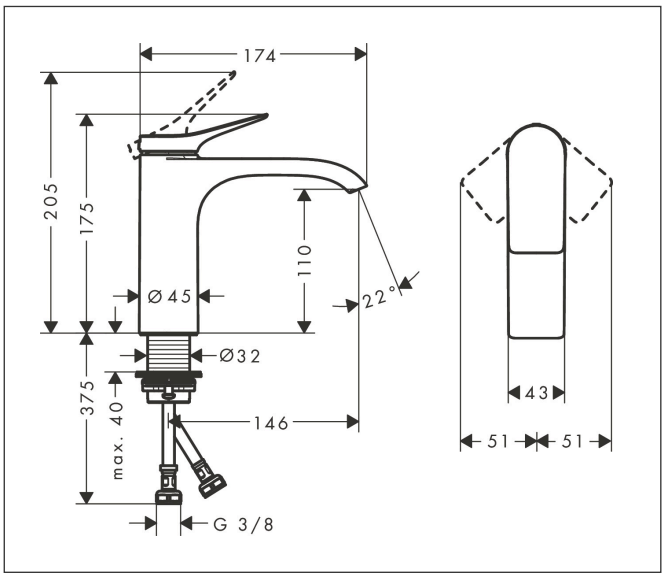

Kenmerken

- ComfortZone: 110
- voorsprong uitloop 146 mm
- uitloophoogte: 110 mm
- greepvariant: rechte greep
- vaste uitloop
- straalsoort: WaterfallStream
- maximale doorstroomhoeveelheid bij 3 bar: 5 l/min
- keramisch kardoes
- EU taxonomie: max 6l/min - draagt substantieel bij aan duurzaamheid

Technologie

Comfort Zone | EcoRight | EcoSmart | AirPower

Straalsoorten

Certificaat

kiwa

Merk	hansgrohe
Artikelnaam	**Vivenis** ééngreeps wastafelmengkraan ééngreeps wastafelmengkraan 110 zonder afvoer
Art.nr.	75022670
Oppervlakte	mat zwart
Netto prijs	275,54 EUR

Stroomschema

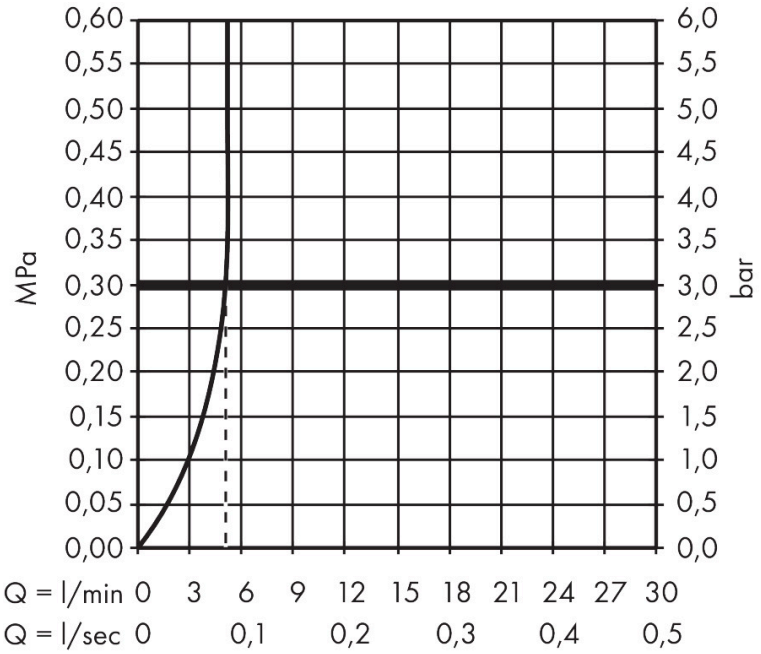

Merk	hansgrohe
Artikelnaam	**Vivenis** ééngreeps wastafelmengkraan ééngreeps wastafelmengkraan 110 zonder afvoer
Art.nr.	75022670
Oppervlakte	mat zwart
Netto prijs	275,54 EUR

Explosietekening voor bouwjaar: > 06/21

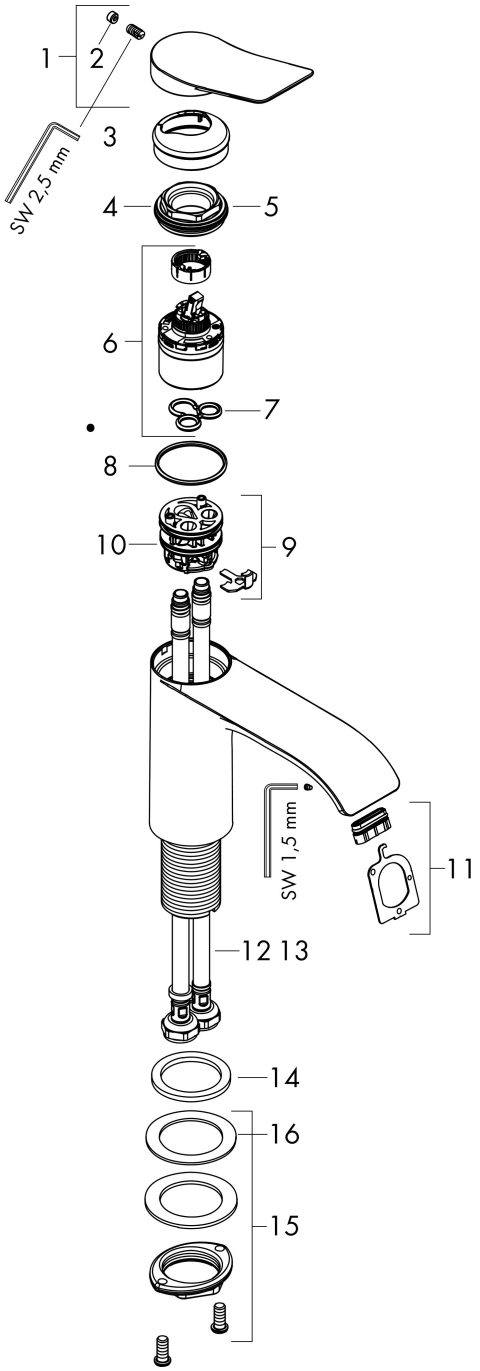

Merk	hansgrohe
Artikelnaam	**Vivenis** ééngreeps wastafelmengkraan ééngreeps wastafelmengkraan 110 zonder afvoer
Art.nr.	75022670
Oppervlakte	mat zwart
Netto prijs	275,54 EUR

Onderdelen voor bouwjaar: > 06/21

Pos	Beschrijving	Art.nr.	Prijs
1	greep	94277670	81,12
2	greepstop	93735610	8,01
3	rozet	94027670	31,82
4	moer	93995000	21,22
5	O-ring 35x1,5	92114000	4,99
6	kardoes compl.	93897000	34,01
7	dichting	95008000	8,01
8	O-ring 35x2	92604000	4,99
9	kardoesadapter	98750000	10,82
10	O-Ring 30x2	98186000	3,12
11	straalschijf	94275000	34,01
12	aansluitslang 450 mm M8x0,75 G3/8	97206000	26,73
13	O-ring 6,6x1,6	93019000	3,12
14	vlakdichting	98749000	4,99
15	schachtbevestigingsset compl. (Ø 32)	13961000	21,22
16	stelring	97548000	3,12
a	schachtverlenging	13898000	66,87