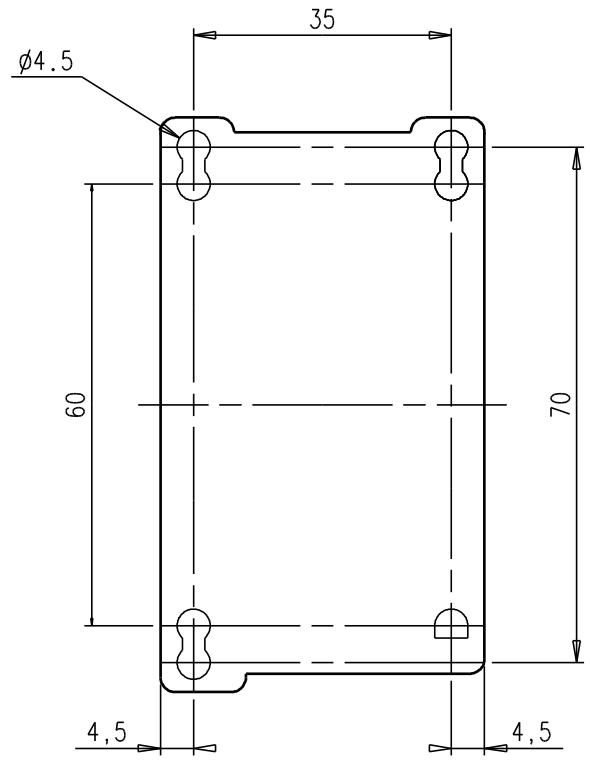

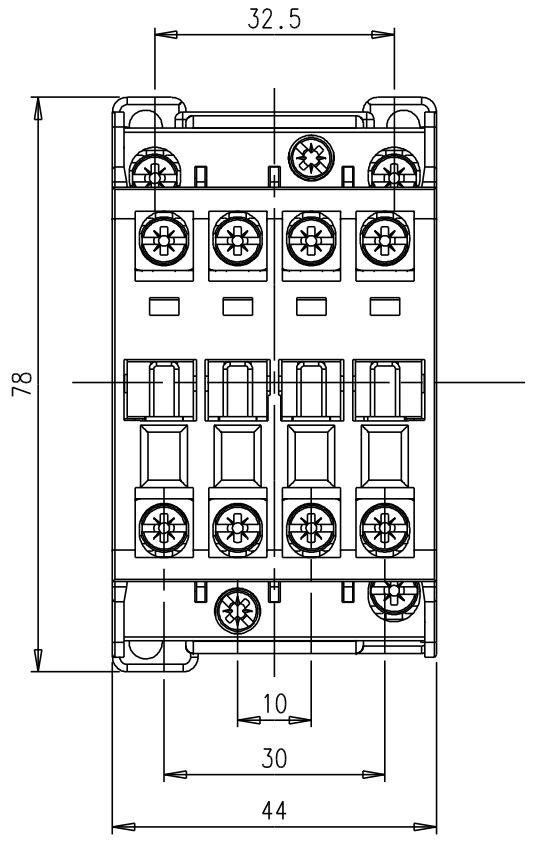

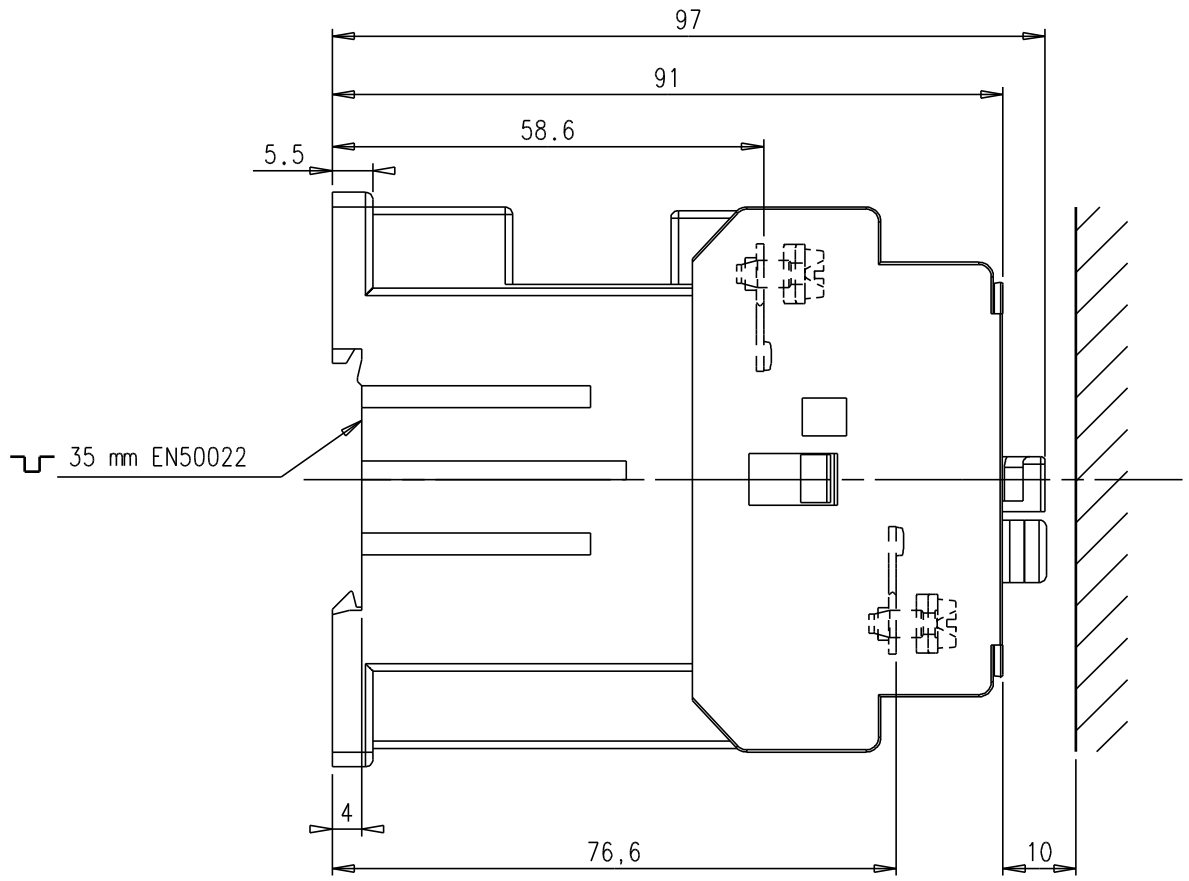

	M3.5 1 N.m 9 lb.in	ø 5,5 mm	Pozidriv N°2	2 x 1..4 mm²	2 x 0,75..2.5mm² 2 x AWG 10-18	2 x 0,75..2.5 mm²	L < 7,7 mm
	M3.5 1 N.m			2 x 1..4 mm²	2 x 0,75..2.5 mm²	2 x 0,75..2.5 mm²	L < 7,7 mm
A1 A2	M3,5 1 N.m			2 x 1..4 mm²	2 x 0,75..2.5 mm²	2 x 0,75..2.5 mm²	L < 8 mm

Ce document, propriete exclusive de notre Societe, est strictement confidentiel. Il ne peut etre communique, copie ou reproduit sans son autorisation ecrite.

Modif.					
Ind.	DESCRIPTION	DATE	N° OE	Auteur	control

Service responsable: B E

ABB Control

Titre (T)AL9 à 16, (T)NL..E

Encombrement-perçage/Dim.-drilling

Bon pour execution	18088
Controle	
Etabli	Reverdy J-P. le 16/06/03
Echelle	1
Issu de/Remplace	
PROJET (IDEAS)	2D-Gamme AL T1
Format	A3
Feuil.N°	1
Nb.feuil.	1

FPTE307872