GentleSpace Gen4

BY580X 170S/840 SIA HE WB GC SI H4 BR

GentleSpace Gen4, 97 W, BR, 17000 lm, 4000 K, Draadloos, Interact Ready, Symmetrisch, H4, IP65, IK03

GentleSpace gen4 is de ultieme verlichtingsoplossing voor industriële omgevingen en binnensportaccommodaties. Dit product overtreft alle verwachtingen met superieure lichtkwaliteit, verbeterde veiligheid en productiviteit van medewerkers en conformiteit met alle toepasselijke veiligheidsvoorschriften. GentleSpace gen4 gaat zeer lang mee en met makkelijker, goedkoper en minder frequent onderhoud is het een ideaal product voor installatie aan hoge plafonds. Het energiezuinige ontwerp biedt maximale toepassingsefficiëntie en aantrekkelijke totale gebruikskosten (TCO), wat resulteert in lagere bedrijfskosten. Dit productassortiment biedt een ruime keuze aan optieken, bundelhoeken (van zeer smal tot breed), lichtopbrengsten en connectiviteitsopties. Met GentleSpace gen4 creëer je eenvoudig een verlichtingsoplossing op maat voor alle toepassingen met hoge plafonds. Door het moderne platte ontwerp zijn deze producten eenvoudig te installeren, reinigen en onderhouden. Het ontwerp met één optisch venster biedt superieure visuele prestaties. De diverse montagemogelijkheden en connectors zoals de vooraf gemonteerde IP65-connector garanderen een eenvoudige en snelle installatie. Het robuuste ontwerp is bestand tegen zware omstandigheden in alle soorten omgevingen. Je kunt kiezen uit lichtkappen van verschillende materialen, waaronder speciale varianten voor extreme temperaturen (XT), gevaarlijke terreinen (ATEX 2/22) en sporttoepassingen. Daarnaast biedt GentleSpace gen4 geavanceerde connectiviteitsopties. Het systeem is geschikt voor gebruik in connected verlichtingssystemen zoals Interact. Betrouwbare verlichting met hoog rendement en slimme connectiviteit — een briljante keuze voor een betere toekomst. Omarm duurzaamheid met GentleSpace gen4, de oplossing voor highbay-verlichting die duurzaamheid en recyclebaarheid vooropstelt, conform de principes van de circulaire economie. De armatuur is onderhoudsvriendelijk en met de Signify Servicetag app heb je alle informatie bij de hand. Of je nu op zoek bent naar een betrouwbare oplossing waar je niet meer naar om hoeft te kijken of een oplossing die je na installatie kunt aanpassen en bedienen: GentleSpace gen4 is de juiste keuze.

Wijziging van gegevens voorbehouden

GentleSpace Gen4

Product gegevens

Algemene informatie	
Aantal VSA's	1 unit
Driver/VSA inbegrepen	Ja
Servicetag	Ja
Waardeschaal	Best
Klasse van onderhoudsgemak	Klasse A, armatuur is voorzien van onderdelen waaraan onderhoud kan worden gepleegd (wanneer dat nodig is): LED-kaart, driver, regeleenheden, bescherming tegen schakelpieken, optiek, frontpaneel en mechanische onderdelen
Garantieperiode	5 jaar
Sustainability rating	Lighting for circularity

Gegevens lichttechniek	
Lichtstroom	17.000 lm
Gecorreleerde kleurtemperatuur (nom.)	4000 K
Lichtrendement (gespec.) (nom.)	175 lm/W
Kleurweergave-index (CRI)	>80
Kleur lichtbron	840 neutraalwit
Optiektype	Symmetrisch
Bundelspreiding armatuur	42° x 44°
Unified Glare Rating (UGR)	25

Bedrijfs- en elektrische gegevens	
Ingangsspanning	220 tot 240 V
Ingangsfrequentie	50 to 60 Hz
Aanvankelijk energiegebruik CLO	0 W
Average CLO power consumption	-W;- W
Aanloopstroom	4,5 A
Aanlooptijd inschakelpiek	1 ms
Energieverbruik	97 W
Arbeidsfactor	0.9
Aansluiting	Insteekconnector 3-polig Wieland/ Adels-compatibel
Kabel	-
Aantal producten op MCB van 16 A type B	18
Geschikt voor willekeurige schakeling	Ja (gerelateerd aan gedetecteerde aanwezigheid/beweging en de hoeveelheid daglicht)
IEC beschermingsklasse	Veiligheidsklasse I
Totale harmonische vervorming	20 %

Dimbaarheid en regelsystemen	
Dimbaar	Ja
Driver/voedingsunit/transformator	Op sensor voorbereide driver InterAct System-ready
Lichtregeling	Draadloos
Constante lichtopbrengst	Nee
Connectiviteit	Interact Ready
Ingebouwde regeling	Sensor SNH (R) 210

Eigenschappen behuizing en afmetingen	
Materiaal behuizing	Aluminium
Reflectormateriaal	Polycarbonaat
Materiaal optiek	Polycarbonaat
Materiaal optische lichtkap/lens	Glas
Fixation material	Aluminium
Kleur behuizing	Zilver
Afwerking optische lichtkap/lens	Helder
Totale lengte	254 mm
Totale breedte	747 mm
Totale hoogte	237 mm
Afmetingen (hoogte x breedte x diepte)	237 x 747 x 254 mm
Beschermingsklasse	IP 65 [Bescherming tegen binnendringen van stof, straalwaterdicht]
IK-classificatie	IK03 [0,3 J]
Montage	Beugel
Nettogewicht (per stuk)	9,300 kg

Werking op noodstroom	
Centrale noodpost	Nee

Keurmerken en classificaties	
Gloeidraadtest	Temperatuur 650 °C, duur 30 s
Brandbaarheidsmarkering	Voor montage op gemakkelijk brandbare oppervlakken
CE-markering	Ja
ENEC-markering	ENEC-markering
Conform EU RoHS-richtlijn	Ja
Prestaties bij omgevingstemperatuur Tq	25 °C
Flikkerwaarde (PstLM)	1
Stroboscoopeffectwaarde (SVM)	0,4
Bereik omgevingstemperatuur	-30 tot +55 °C

Initiële prestaties (conform IEC)	
Tolerantie lichtstroom	+/-10%
Aanvankelijke kleurkwaliteit	(0.383, 0.377) SDCM 3
Tolerantie energieverbruik	+/-5%

Prestaties gedurende de tijd (conform IEC)	
Uitvalpercentage voorschakelapparatuur bij mediane levensduur van 100.000 uur	10 %

GentleSpace Gen4

Lumenbehoud (EN-IEC 62722-2-1) bij mediane gebruiksduur* 100000 h	L85

Productgegevens

Productnaam voor bestelling	BY580X 170S/840 SIA HE WB GC SI H4 BR
Volledige productnaam	BY580X 170S/840 SIA HE WB GC SI H4 BR
Full EOC	872016959403600
Bestelcode	8720169594036

Materiaalnr. (12NC)	910505102867
Lokale code	8720169594036
Numerator - Aantal per pak	1
EAN/UPC - product/behuizing	8720169594036
Numerator - Dozen per buitendoos	1
EAN/UPC - Case	8720169594036
Code productfamilie	BY580X [Gentlespace gen4 Interact]

Maatschets

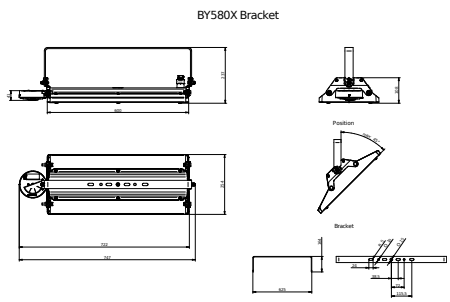

With Wieland connector on a cable or free cable finish, cable length is: 0.5m or 1m or 1.5m, or 2m

Fotometrische gegevens

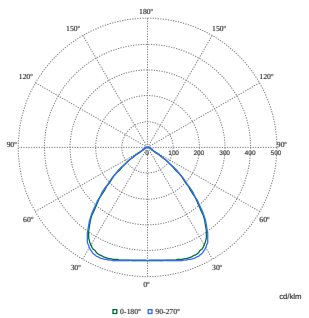

Polar Normal (separate) - BY580PI - 910505102867

© 2025 Signify Holding Alle rechten voorbehouden. Signify doet geen uitspraken over en geeft geen garanties voor de nauwkeurigheid of volledigheid van de informatie in dit document en kan op geen enkele wijze aansprakelijk worden gesteld voor handelingen die op deze informatie worden gebaseerd. De informatie in dit document is niet bedoeld als offerte en maakt geen deel uit van enige aanbieding of overeenkomst, tenzij anderszins overeengekomen met Signify. Philips en het Philips schildembleem zijn gedeponeerde handelsmerken van Koninklijke Philips N.V.