Technisch specificatieblad

Sokkel-klembeugel, 1-voudig

Artikelnummer: 2140187



Schroefbaar op schroefdraad M6.

HALOGEN FREE CE

PP Polypropyleen

Stamgegevens

Artikelnummer	2140187
Type	2962 18 LGR
Omschrijving 1	Sokkel-klembeugel
Fabrikant	OBO
Dimensie	16-18mm
Kleur	lichtgrijs; RAL 7035
Materiaal	Polypropyleen
Kleinste verkoop-eenheid	100
Eenheid van hoeveelheid	Stuk
Gewicht	0,377 kg
Eenheid gewicht	kg/100 st.
CO2-voetafdruk (GWP) van wieg tot poort	0,0153 kg CO2e / 1 Stuk

Technisch specificatieblad

Sokkel-klembeugel, 1-voudig

Artikelnummer: 2140187

Afmetingen

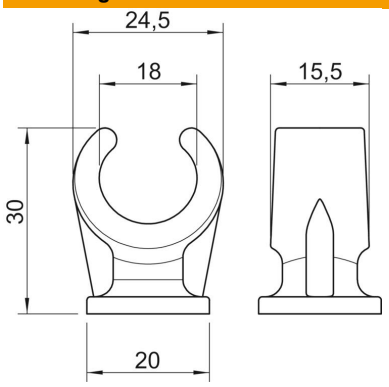

Maat A	24,5 mm
Maat B	15,5 mm
Maat C	20 mm
Afm. H	30 mm

Technische gegevens

Aantal kabels/ buizen	1
Uitvoering	met één voetje
Type bevestiging	schroefdraadaansluiting
Geschikt in brandbeveiligingszone	nee
Afmetingen	16-18
Halogeenvrij	ja
met kunststof mantel	nee
Nominale diameter	17,1 mm
ROHS-conform	ja
Spanbereik D max.	18 mm
Spanbereik D min.	16 mm
UV-bestendig	nee