# Fiche technique

## Collier de serrage sur socle, simple

## Référence: 2140187



Avec vis filetage M6.

HALOGEN FREE CE

PP Polypropylène

### Données de base

| | |
|---|---|
| Référence | 2140187 |
| Typee | 2962 18 LGR |
| Désignation 1 | Collier de serrage sur socle |
| Fabricant | OBO |
| Dimension | 16-18mm |
| Couleur | gris clair; RAL 7035 |
| Matériau | Polypropylène |
| Unité d'emballage minimale | 100 |
| Unité de quantité | pc |
| Poids | 0,377 kg |
| Unité de poids | kg/100 pc |
| Empreinte CO2 (GWP) du berceau à la porte | 0,0153 kg CO2e / 1 Pièce |

# Fiche technique

## Collier de serrage sur socle, simple

## Référence: 2140187

### Dimensions

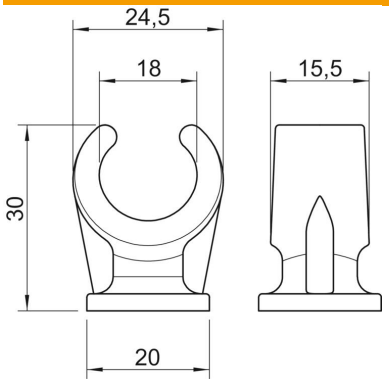


| | |
|---|---|
| Cote A | 24,5 mm |
| Cote B | 15,5 mm |
| Cote C | 20 mm |
| Dimension H | 30 mm |

### Caractéristiques techniques

| | |
|---|---|
| Nombre de câbles/tubes | 1 |
| Modèle | à une patte |
| Type de fixation | Raccord fileté |
| Convient pour les espaces coupe-feu | non |
| Taille | 16-18 |
| Sans halogène | oui |
| Avec gaine en matière plastique | non |
| Diamètre nominal | 17,1 mm |
| Conformité ROHS | oui |
| Plage de serrage D max. | 18 mm |
| Plage de serrage D min. | 16 mm |
| Résistant aux UV | non |