hansgrohe

AXOR MyEdition
3-gats wastafelkraan 110 met afvoerplug
Oppervlak: **Mat zwart** Artikelnummer: **47072670**

Beschrijving

- ComfortZone: 110
- voorsprong uitloop 150 mm
- uitloophoogte: 109 mm
- greepvariant: rechte greep
- vaste uitloop
- straalsoort: PowderRain
- maximale doorstroomhoeveelheid bij 3 bar: 5 l/min
- keramische kranen warm/koud 90°
- met geïsoleerde watervoering - zonder contact met nikkel en lood
- push-open afvoergarnituur G 1¼
- EU taxonomie: max 6l/min - draagt substantieel bij aan duurzaamheid

Artikeldetails

Vrijblijvende advies verkoopprijs excl. BTW	1.467,95 €
Vrijblijvende advies verkoopprijs incl. BTW	1.776,22 €

Technologie

EcoSmart
Quick Clean
Comfort Zone

Productfoto

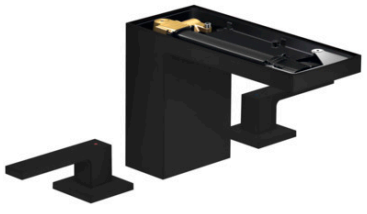

Maattekening

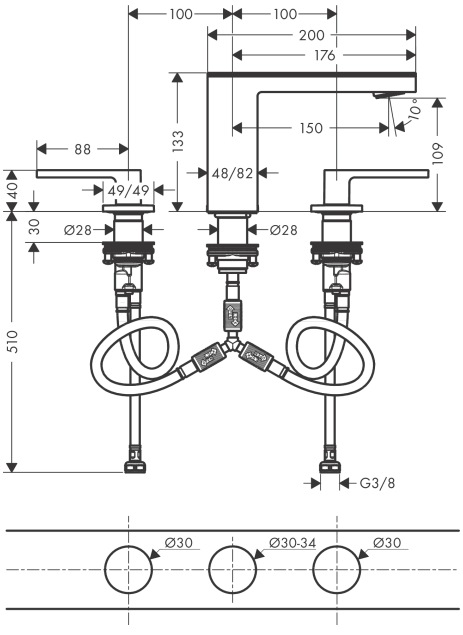
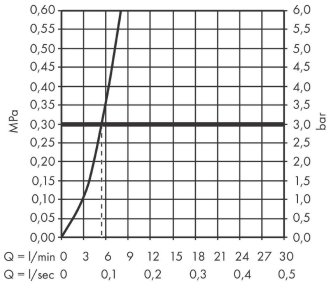
Doorstroomdiagram