Productinformatieblad

Specificaties



Regulated Power Supply, 380-500V AC, 24V 5A, 3 phases, Universal

ABLU3A24050

EAN Code: 3606482185234

Prijs: 304,10 EUR

Hoofd

range of product	Modicon-voeding
product of component type	Voeding
type voeding	Geregelde schakelmodus
Variante optie	Universeel
kast materiaal	Metaal
Nominale ingangsspanning	380...500 V AC driefasig
nominaal vermogen in W	120 W
uitgangsspanning	24 V DC
voeding uitgangsstroom	5 A
tijdelijk toegelaten stroomboost	1,5 x In (gedurende 5 seconden)

Complementair

limieten ingangsspanning	320...575 V AC 3 fases
Nominale netwerkfrequentie	50…60 Hz
Compatibiliteit met netwerksysteem	TN TT IT
Maximale lekstroom	2 mA 500 V AC
type bescherming input	Geïntegreerde zekering (niet verwisselbaar) 3,15 A Externe beveiliging (aanbevolen)
inschakelstroom	25 A om 380 V 25 A om 500 V
steek van 18 mm	0,40 om 380 V AC 0,40 om 500 V AC
efficiency	86,5 % om 380 V AC 86,5 % om 500 V AC
Aanpassing uitgangsspanning	24...28 V
vermogensdissipatie in W	18,5 W
stroomverbruik	>= 0.5 A 380 V AC >= 0.4 A 500 V AC
Inschakeltijd	< 1 s
houdtijd	> 20 ms 380 V AC > 40 ms 500 V AC
Opstarten met capacitieve belastingen	200000 µF
residuele rimpel	< 100 mV

De weergegeven prijs is de adviesprijs in euro excl. BTW. Deze kan onderhevig zijn aan korting. Neem contact op met uw lokale distributeur of detailhandel voor de daadwerkelijke prijs

Disclaimer: Deze documentatie is niet bedoeld als vervanging voor en mag niet worden gebruikt voor het bepalen van de geschiktheid of betrouwbaarheid van deze producten voor specifieke gebruikerstoepassingen

tussentijd tussen falen (MTBF)	2168900 h om 25 °C, volle belasting In overeenstemming met SR 332 816200 h om 55 °C, 80% belasting In overeenstemming met SR 332
type bescherming output	Tegen overbelastingen en kortsluitingen, beschermingstechnologie: handmatig of automatisch terugzetten met schakelaar Tegen oververhitting, beschermingstechnologie: automatische reset Tegen overspanning, beschermingstechnologie: handmatig terugzetten
aansluitingen - aansluitklemmen	Schroefverbinding: 0,75...6 mm², (AWG 18...AWG 10) zonder draadeinddop voor uitvoer Schroefverbinding: 0,75...4 mm², (AWG 18...AWG 12) met kabeluiteinde met aansluitflensbus voor uitvoer Schroefverbinding: 0,75...6 mm², (AWG 18...AWG 10) zonder draadeinddop voor invoer Schroefverbinding: 0,75...4 mm², (AWG 18...AWG 12) met kabeluiteinde met aansluitflensbus voor invoer Kooiklem: 0,2...1,5 mm², (AWG 22...AWG 16) zonder draadeinddop voor diagnostisch relais Kooiklem: 0,2...0,75 mm², (AWG 22...AWG 18) met kabeluiteinde met aansluitflensbus voor diagnostisch relais Kooiklem: 0,2...0,75 mm², (AWG 22...AWG 18) met kabeluiteinde met aansluitflensbus voor uitschakelingsingang
line and load regulation	< 0,17 % om 100% belasting in lijn om 25 °C < 0,6 % +/-0,5% om 150% belasting om 25 °C
status LED	1 LED (groen en rood) product status 1 LED (groen) ingangsspanning
diepte	125,3 mm
hoogte	124 mm
breedte	38 mm
net weight	0,60 kg
markering	CE UKCA
montagesteun	Top hat type TH35-15 rail In overeenstemming met IEC 60715 Top hat type TH35-7,5 rail In overeenstemming met IEC 60715 Dubbel profiel DIN rail
voeding	SELV In overeenstemming met IEC 60950-1 SELV In overeenstemming met IEC 60204-1 SELV In overeenstemming met IEC 60364-4-41
doorslagvastheid	4000 V AC met Invoer naar uitvoer 2000 V AC met input naar aarde 1500 V AC met output to ground 4000 V AC met input naar diagnoserelais 500 V AC met output naar diagnostisch relais 1500 V AC met diagnostisch relais aan aarde met uitschakelinput niet geïsoleerd van output
Diagnostisch relais	Elektromechanische relais 1000,0 mA 30 V
Service life	10 yr 40 °C 80% belasting
overvoltage category	III II

Omgeving

standards	IEC 62368-1 EN/IEC 61204-3 IEC 61000-6-1 IEC 61000-6-2 IEC 61000-6-3 IEC 61000-6-4 IEC 61000-3-2 EN 61000-3-3 UL 62368-1 CSA C22.2 Nr 62368-1 CSA C22.2 Nr. 107.1

productcertificaten	CE CUL gecategoriseerd CUL herkend RCM CB-regeling EAC KC UKCA CURus
bedrijfshoogte	< 5000 m overspanningscategorie III overspanningscategorie II
schokbestendigheid	150 m/s² voor 11 ms
IP beschermingsgraad	IP20
ambient air temperature for operation	-25…55 °C zonder stroomdeclassering montagepositie A < 2000 m 55…70 °C met stroomverlies van 3.3% per °C montagepositie A < 2000 m
beschermingsklasse tegen elektrische schokken	Klasse I
pollution degree	2
trilling bestendigheid	3.5 mm (f= 3…11,9 Hz) In overeenstemming met IEC 60068-2-6 20 m/s² (f= 11,9…150 Hz) In overeenstemming met IEC 60068-2-6
Elektromagnetische immuniteit	Immuniteit voor elektrostatische ontlading - testniveau: 8 kV (contactontlading) In overeenstemming met IEC 61000-4-2 Immuniteit voor elektrostatische ontlading - testniveau: 15 kV (luchtontlading) In overeenstemming met IEC 61000-4-2 Immuniteit voor geleide RF-storingen - testniveau: 15 V/m (80 MHz...2 GHz) In overeenstemming met IEC 61000-4-3 Immuniteit voor geleide RF-storingen - testniveau: 5 V/m (2...2,7 GHz) In overeenstemming met IEC 61000-4-3 Immuniteit voor geleide RF-storingen - testniveau: 5 V/m (2,7...6 GHz) In overeenstemming met IEC 61000-4-3 Immuun voor snelle stoomstoten - testniveau: 4 kV (bij input-output) In overeenstemming met IEC 61000-4-4 Immuniteitstest overspanning - testniveau: 4 kV (tussen voeding en aarding) In overeenstemming met IEC 61000-4-5 Immuniteitstest overspanning - testniveau: 3 kV (tussen fases) In overeenstemming met IEC 61000-4-5 Immuniteit voor geleide RF-storingen - testniveau: 15 V (0,15...80 MHz) In overeenstemming met IEC 61000-4-6 Immuun voor magnetische velden - testniveau: 30 A/m (50...60 Hz) In overeenstemming met IEC 61000-4-8 Immuun voor voltagedalingen In overeenstemming met IEC 61000-4-11 Storende veldemissie In overeenstemming met EN 55016-2-3 Grenzen voor harmonische stroom In overeenstemming met IEC 61000-3-2 In overeenstemming met EN 55016-1-2 In overeenstemming met EN 55016-2-1
elektromagnetische emissie	Geleide emissies In overeenstemming met IEC 61000-6-3 Uitgestraalde emissies In overeenstemming met IEC 61000-6-4

Verpakkingseenheid

Eenheidstype van verpakking 1	PCE
Aantal eenheden in verpakking 1	1
verpakking 1 hoogte	7,000 cm
verpakking 1 breedte	18,000 cm
verpakking 1 lengte	19,000 cm
verpakking_1_gewicht	906,000 g
Eenheidstype van verpakking 2	S03
Aantal eenheden in verpakking 2	10
verpakking 2 hoogte	30,000 cm
verpakking 2 breedte	30,000 cm

verpakking 2 lengte	40,000 cm
verpakking 2 gewicht	9,562 kg
Eenheidstype van verpakking 3	P06
Aantal eenheden in verpakking 3	80
verpakking_3_hoogte	75,000 cm
verpakking 3 breedte	60,000 cm
verpakking 3 lengte	80,000 cm
verpakking 3 gewicht	83,996 kg

contractuele waarborg

Garantie (in maanden)	18

Environmental Data

Schneider Electric wil tegen 2050 de Net Zero-status hebben bereikt via partnerschappen in de toeleveringsketen, materialen met een lagere impact en circulariteit via onze doorlopende campagne "Use Better, Use Longer, Use Again" om de levensduur van producten en de recycleerbaarheid te verlengen.

Uitleg van Environmental Data >

Hoe evalueren we de duurzaamheid van producten? >

Milieuvoetafdruk

Milieu Profiel	Milieuprofiel van het product

Use Better

Materialen en verpakking

Pakket met gerecycleerd karton	Nee
Verpakkingen zonder kunststof	Ja
RoHS-richtlijn van de EU	Conform door vrijstelling
REACh-verordening	Referentie bevat zorgwekkende stoffen (SVHC) boven drempelwaarde

Use Again

Herverpakken en herfabriceren

Circulair Profiel	Informatie over einde levensduur
Terugname	Ja
WEEE-label	Het product moet op markten van de Europese Unie worden afgevoerd volgens specifieke afvalinzamelingsregels en mag nooit in een gewone vuilnisbak terechtkomen.

Dimensions Drawings

Dimensions

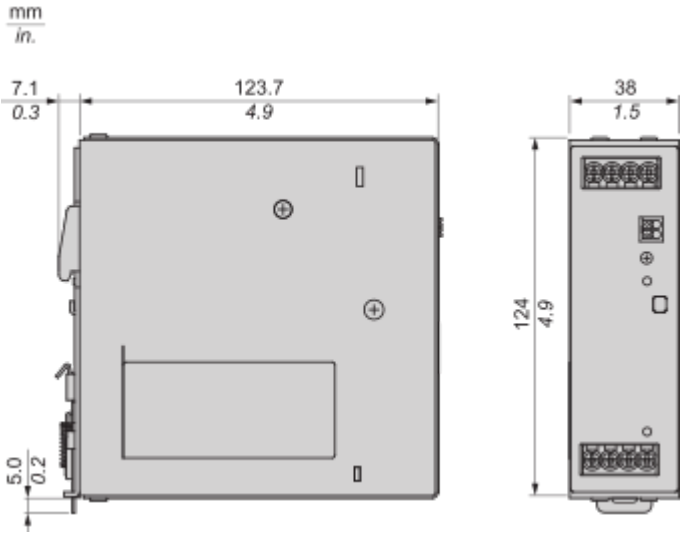

Connections and Schema

Wiring

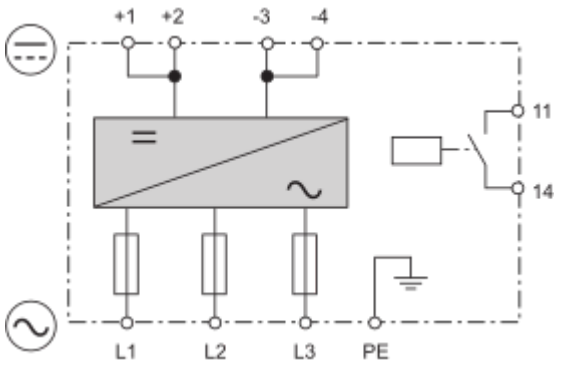

Block Diagram

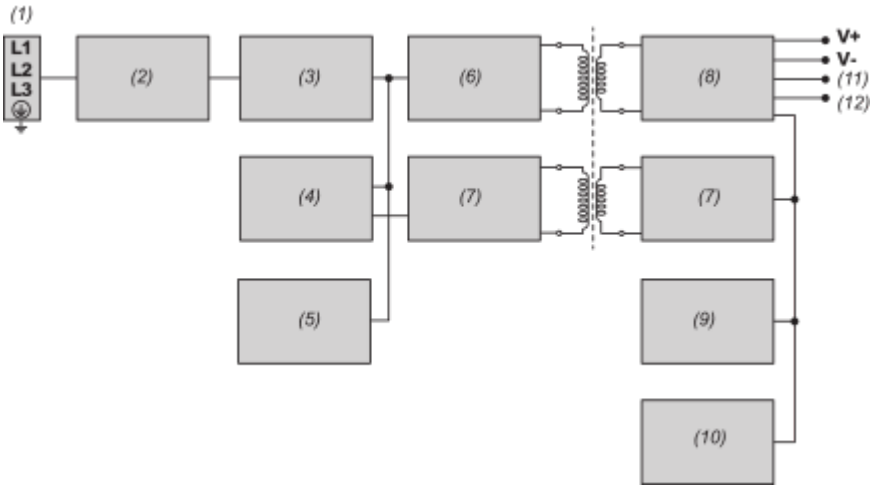

(1) : Input
(2) : EMI filter, inrush current limit
(3) : AC/DC converter
(4) : Start-up circuit
(5) : PWM controller
(6) : Flyback converter
(7) : Auxillary bias circuit
(8) : Output rectifier
(9) : Opto coupler & feedback controller
(10) : OVP & OTP circuit
(11) : DC OK LED
(12) : DC OK relay contact

Mounting and Clearance

Mounting

Mounting Position A

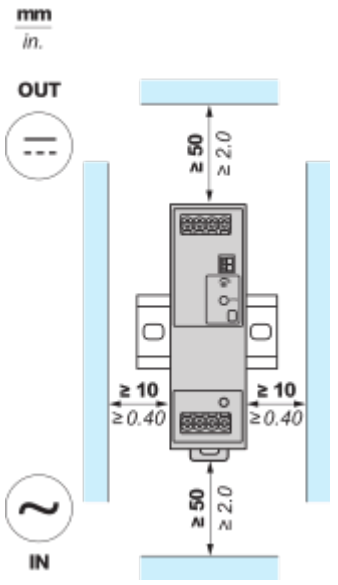

Mounting Position B

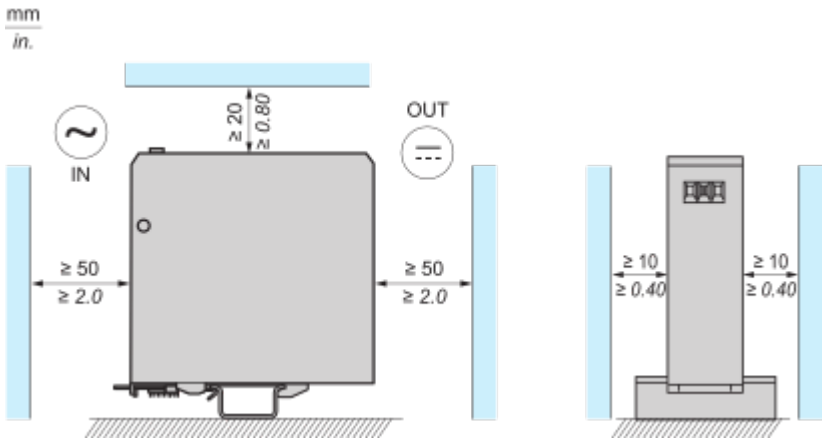

Mounting Position C

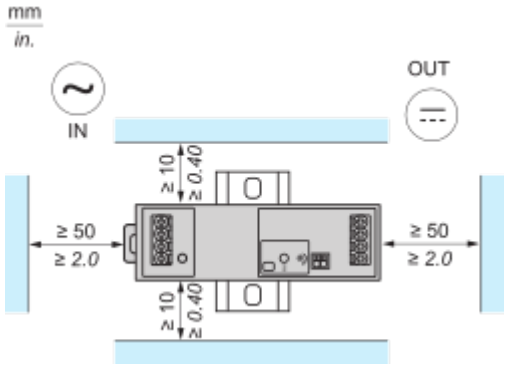

Incorrect Mounting



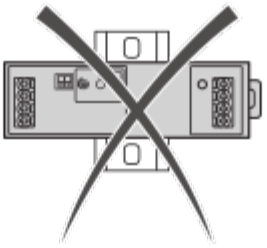



Performance Curves

Performance Curve

Mounting Position A

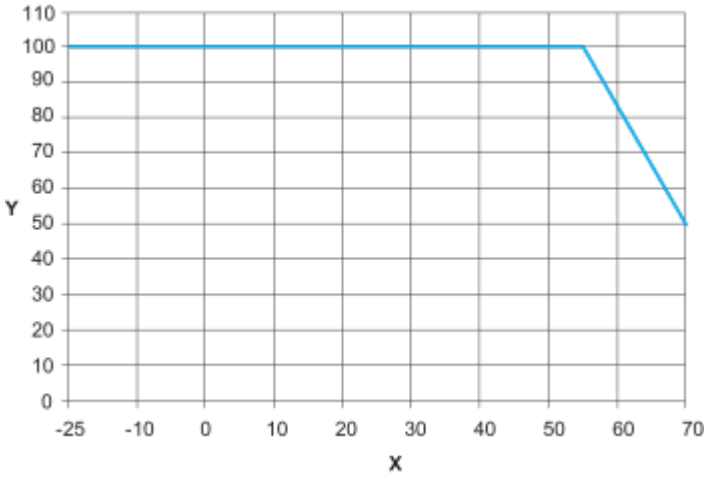

Mounting Position B and C

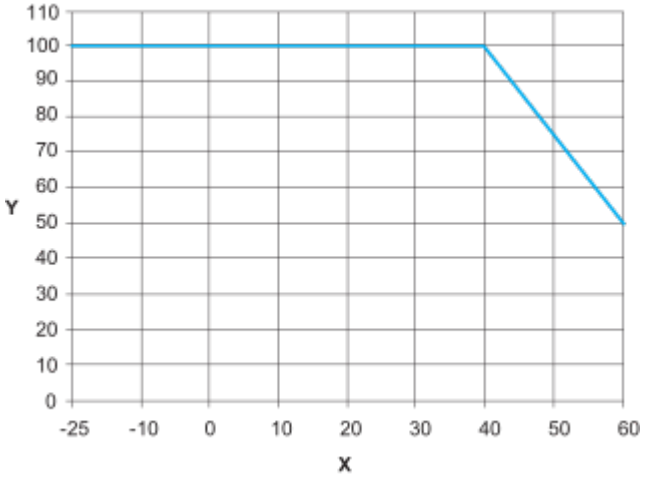

X : Surrounding Air Temperature (°C)
Y : Percentage of Maximum Load (%)

Overvoltage Protection Behavior

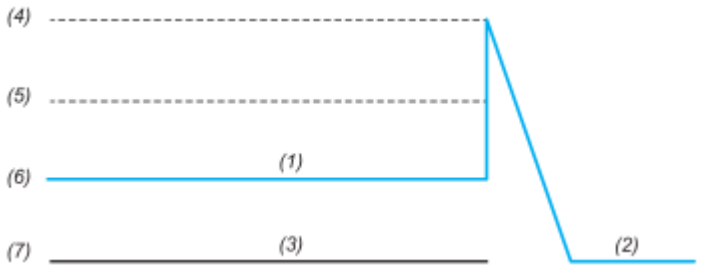

Overvoltage range : 26...36 VDC, Latch Mode
(1) : Variable output voltage range
(2) : Latch
(3) : Typical overvoltage condition as seen at the output
(4) : Maximum overvoltage protection level

(5) : Overvoltage protection
(6) : Norminal output voltage
(7) : Zero output

Image of product / Alternate images

Alternative

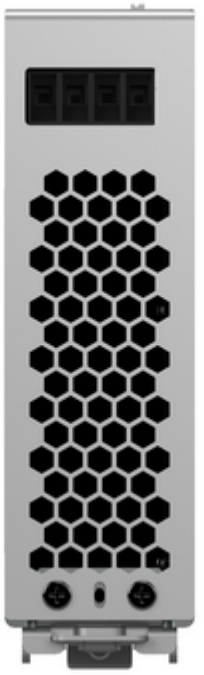

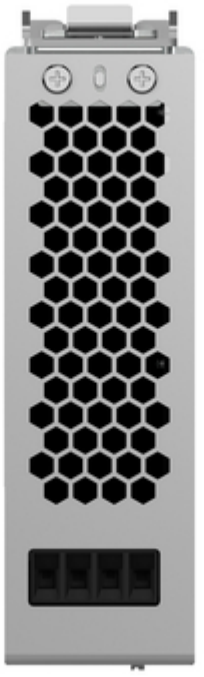




Modicon
ABLU3A24050
Schneider Electric




24V ⎓ 5A
OK
11
14
24V
28V
OUTPUT
Manual
Auto
Schneider
ABLU3A24050
INPUT
3x380-500V ~
L1 L2 L3

Productinformatieblad ABLU3A24050

