AXOR

| | |
|---|---|
| Merk | AXOR |
| Artikelnaam | **AXOR Universal Circular** scheerspiegel |
| Art.nr. | 42849700 |
| Oppervlakte | Mat wit |
| Netto prijs | 452,72 EUR |

## Product foto

## Maat tekeningen

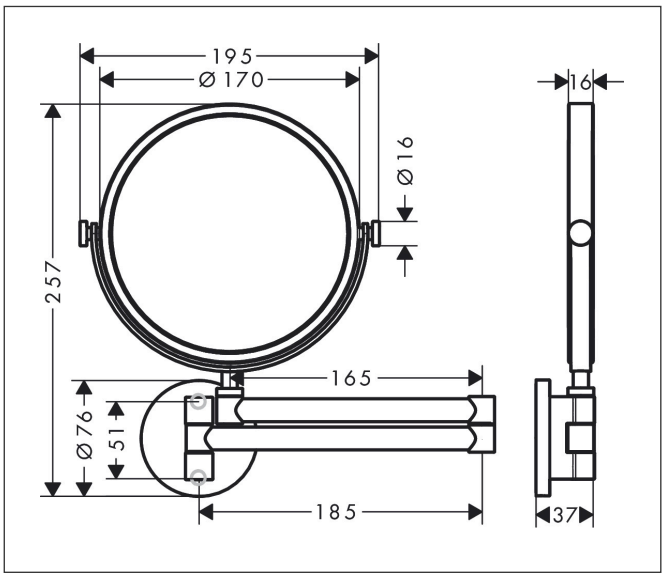


## Kenmerken

- van spiegelglas
- materiaal frame: metaal
- draaibaar
- vergrotingsfactor ongeveer 5x vergroting
- met bevestigingsmateriaal
- verborgen bevestiging
- boorafstand: 51 mm
- diameter boorgat: 6 mm
- wandmontage