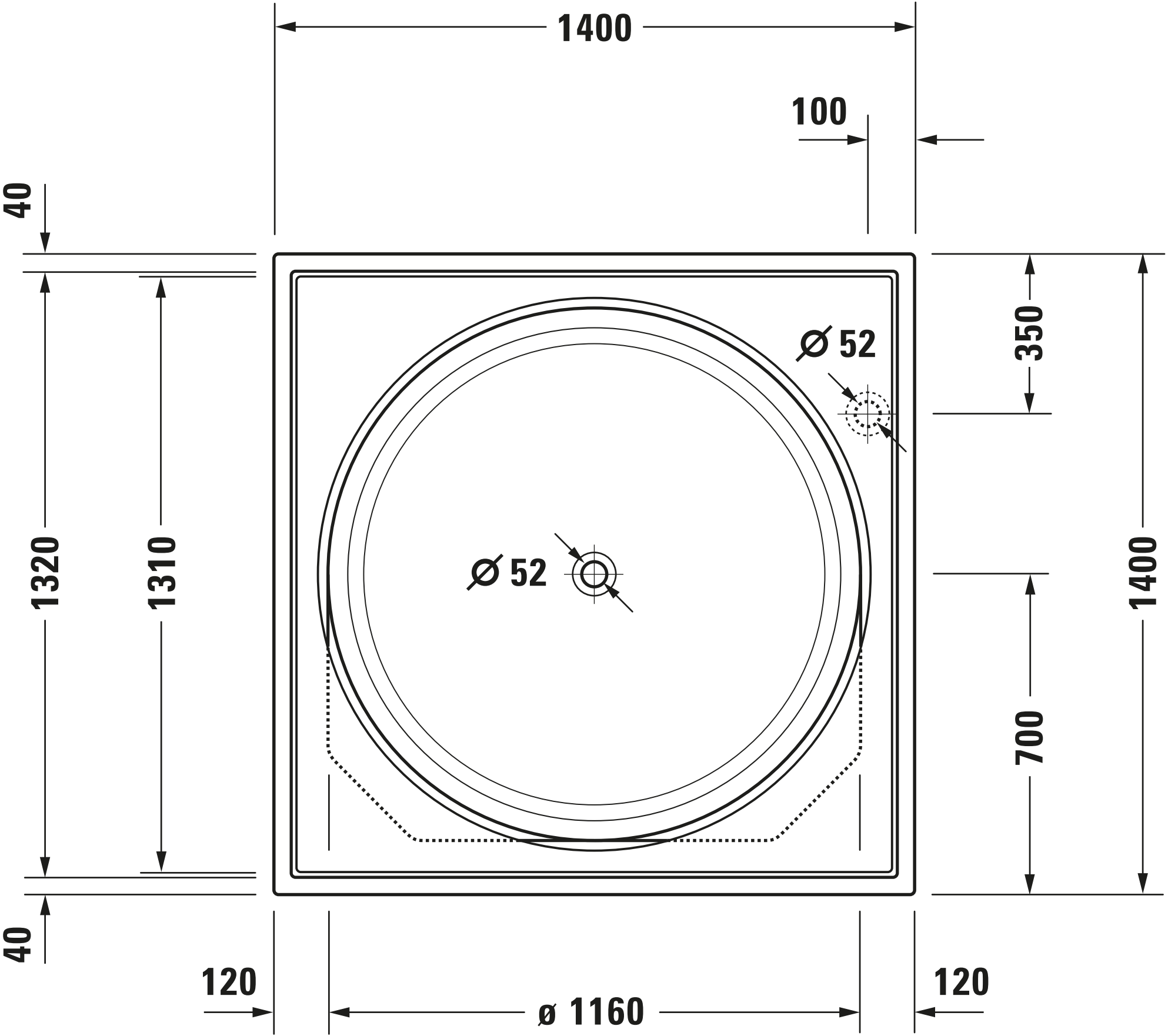
1400
100
40
350
Ø 52
Ø 52
1320
1310
1400
700
40
120
ø 1160
120