Fiche technique

Collier d'écartement à vis, modèle lourd M6

Référence: 1385038

À visser sur filetage M6. La taille 27 FT convient à M25. La taille 42,5 FT convient à M40. La taille 48,5 FT convient à M50. La taille 60 FT covnient à M63



St Acier

FT galvanisé à chaud par trempage

Données de base

Référence	1385038
Typee	2900WM6 21.5 FT
Désignation 1	Collier d'écartement
Désignation 2	avec raccord fileté M6
Fabricant	OBO
Dimension	1/2"
Matériau	Acier
Surface	galvanisé à chaud par trempage
Norme de surface	DIN EN ISO 1461
Unité d'emballage minimale	25
Unité de quantité	pc
Poids	5,104 kg
Unité de poids	kg/100 pc
Empreinte CO2 (GWP) du berceau à la porte	0,1136 kg CO2e / 1 Pièce

Fiche technique

Collier d'écartement à vis, modèle lourd M6

Référence: 1385038

Dimensions

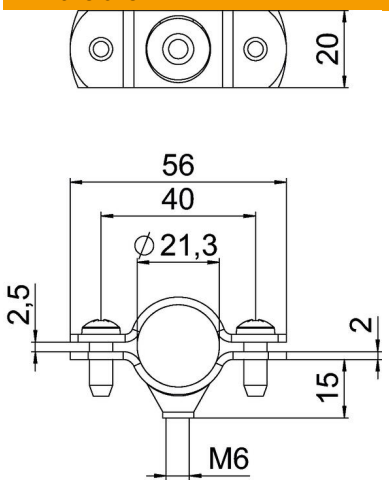

Longueur	56 mm
Largeur	20 mm
Cote A	56 mm
Cote B	40 mm
Cote D	21,5 mm
Dimension d min.	21,5 mm
Cote t	2 mm
Dimension t1 (mm)	2 mm
Cote x	2,5 mm

Caractéristiques techniques

Modèle	fermé
Type de fixation	Trou de vis
pour un diamètre de	21,5
pour diamètre de tube	M20
Convient pour les espaces coupe-feu	non
Filetage	M6
Taille	1/2"
Sans halogène	non
Avec gaine en matière plastique	non
Dimension du trou	M6
Épaisseur du matériau	2 mm
Conformité ROHS	oui
Vis	M6 x 16
Plage de serrage D max.	21,5 mm
Plage de serrage D min.	19 mm
Résistant aux UV	oui