Technisch specificatieblad

Schroefafstandsklem, universeel

Artikelnummer: 1380028

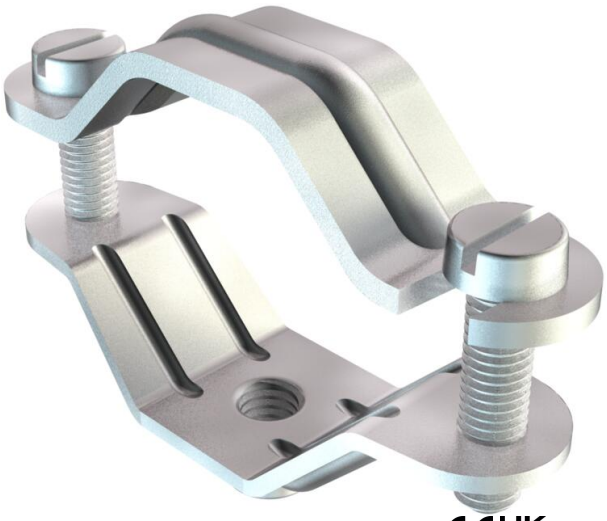

Met schroefdraad M6.
Universele klem met groot spanbereik.

St	Staal
G	galvanisch verzinkt

Stamgegevens

Artikelnummer	1380028
Type	2070 M6 G
Omschrijving 1	Afstandklem
Omschrijving 2	met draadaansluiting M6
Fabrikant	OBO
Dimensie	12-20mm
Materiaal	Staal
Oppervlak	galvanisch verzinkt
Oppervlaktenorm	EN ISO 19598 / EN ISO 4042
Kleinste verkoop-eenheid	50
Eenheid van hoeveelheid	Stuk
Gewicht	2,3 kg
Eenheid gewicht	kg/100 st.
CO2-voetafdruk (GWP) van wieg tot poort	0,0621 kg CO2e / 1 Stuk

Technisch specificatieblad

Schroefafstandsklem, universeel

Artikelnummer: 1380028

Afmetingen

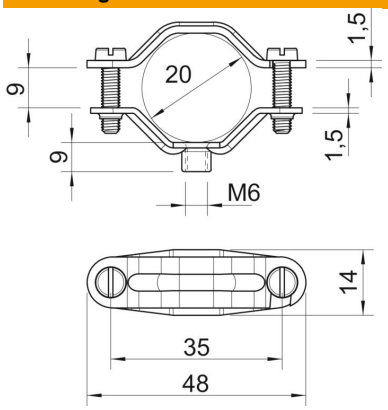

Lengte	48 mm
Breedte	14 mm
Maat A	48 mm
Maat B	35 mm
Maat b	14 mm
Maat D	20 mm
Afmeting d min.	20 mm
Afm. H	9 mm
Maat L	48 mm
Afmeting t1 (mm)	1,5 mm
Afmeting t2 (mm)	1,5 mm
Maat x	9 mm

Technische gegevens

Uitvoering	Gesloten
Type bevestiging	Schroefgat
Geschikt in brandbeveiligingszone	nee
Halogeenvrij	nee
met kunststof mantel	nee
Gatgrootte	M6
Materiaaldikte	1,5 mm
ROHS-conform	ja
Schroef	M5 x 16
Spanbereik D max.	20 mm
Spanbereik D min.	12 mm
UV-bestendig	ja