Technisches Datenblatt

ISO-Sockelschelle

Artikelnummer: 2130181



ISO-Sockelschelle 16,5-18mm

HALOGEN FREE CE

PS Polystyrol

Stammdaten

Artikelnummer	2130181
Typ	2960 18 M6 LGR
Bezeichnung 1	ISO-Sockelschelle
Hersteller	OBO
Dimension	16,5-18mm
Farbe	lichtgrau; RAL 7035
Werkstoff	Polystyrol
Kleinste VK-Einheit	50
Mengeneinheit	Stück
Gewicht	0,791 kg
Gewichtseinheit	kg/100 St.
CO2 Fußabdruck (GWP) Cradle-to-Gate	0,0397 kg CO2e / 1 Stück

Technisches Datenblatt

ISO-Sockelschelle

Artikelnummer: 2130181

Abmessungen

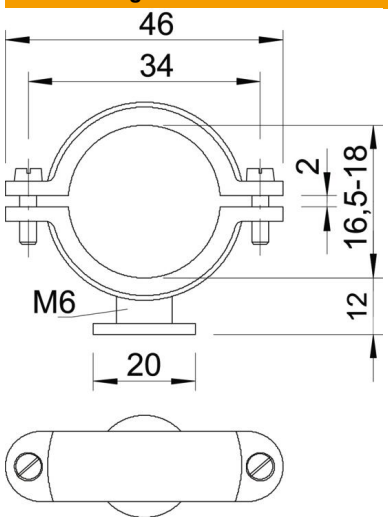

Maß A	46 mm
Maß B	34 mm
Maß d	20 mm
Maß D max.	18 mm
Maß D min.	16,5 mm
Maß H	12 mm
Maß x	2 mm

Technische Daten

Anzahl der Kabel/Rohre	1
Ausführung	geschlossen
Befestigungsart	Schraubloch
Geeignet im Brandschutzbereich	nein
Gewinde	M6
Größe	Pg 9
Halogenfrei	ja
Kunststoffummantelt	nein
ROHS Konform	ja
Schraube	M5 x 14
Spannbereich D max.	18 mm
Spannbereich D min.	16,5 mm
UV-beständig	nein