Fiche technique

Collier de fixation 824 VA

Référence: 1016555

Collier de fixation pour 2 conduits avec languette centrale



CE

A2	acier inoxydable
2B	nu, traité

Données de base

Référence	1016555
Typee	824 12 A2
Désignation 1	Collier de fixation
Désignation 2	pour 2 câbles
Fabricant	OBO
Dimension	12mm
Matériau	acier inoxydable 1.4301
Surface Norme de surface	nu, traité
Unité d'emballage minimale	50
Unité de quantité	pc
Poids	2,31 kg
Unité de poids	kg/100 pc
Empreinte CO2 (GWP) du berceau à la porte	0,0992 kg CO2e / 1 Pièce

Fiche technique

Collier de fixation 824 VA

Référence: 1016555

Dimensions

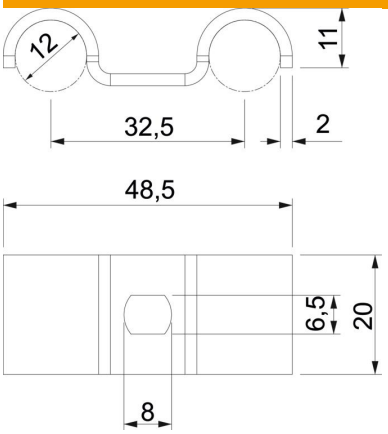

Hauteur	11 mm
Cote A	48,5 mm
Cote b	20 mm
Cote D	12 mm
Cote d	6,5 mm
Dimension e	8 mm
Cote L	16 mm
Cote t	2 mm

Caractéristiques techniques

Distance au mur	non
pour un diamètre de	12
Convient pour les espaces coupe-feu	non
Sans halogène	oui
Avec gaine en matière plastique	non
Conformité ROHS	oui
Résistant aux UV	oui