Technisches Datenblatt

Befestigungsschelle 824 VA

Artikelnummer: 1016555

Befestigungsschelle für 2 Leitungen mit mittiger Lasche



CE

A2	Edelstahl, rostfrei
2B	blank, nachbehandelt

Stammdaten

Artikelnummer	1016555
Typ	824 12 A2
Bezeichnung 1	Befestigungsschelle
Bezeichnung 2	einlappig, 2 Kabel
Hersteller	OBO
Dimension	12mm
Werkstoff	Edelstahl, rostfrei 1.4301
Oberfläche Oberflächennorm	blank, nachbehandelt
Kleinste VK-Einheit	50
Mengeneinheit	Stück
Gewicht	2,31 kg
Gewichtseinheit	kg/100 St.
CO2 Fußabdruck (GWP) Cradle-to-Gate	0,0992 kg CO2e / 1 Stück

Technisches Datenblatt

Befestigungsschelle 824 VA

Artikelnummer: 1016555

Abmessungen

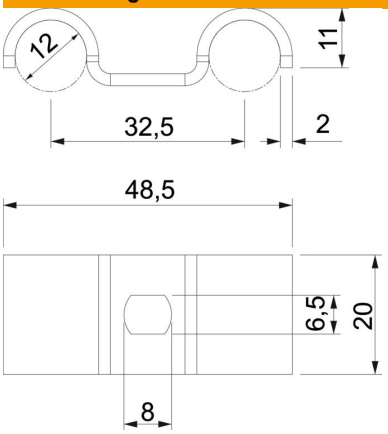

Höhe	11 mm
Maß A	48,5 mm
Maß b	20 mm
Maß D	12 mm
Maß d	6,5 mm
Maß e	8 mm
Maß L	16 mm
Maß t	2 mm

Technische Daten

Abstand zur Wand	nein
für Durchmesser	12
Geeignet im Brandschutzbereich	nein
Halogenfrei	ja
Kunststoffummantelt	nein
ROHS Konform	ja
UV-beständig	ja