Productinformatieblad

Specificaties



Regulated Power Supply, 380-500V AC, 24V, 40A, 3 phases, Universal

ABLU3A24400

EAN Code: 3606482185272

Prijs: 821,75 EUR

Hoofd

range of product	Modicon-voeding
product of component type	Voeding
type voeding	Geregelde schakelmodus
Variante optie	Universeel
kast materiaal	Metaal
Nominale ingangsspanning	380...500 V AC driefasig
nominaal vermogen in W	960 W
uitgangsspanning	24 V DC
voeding uitgangsstroom	40 A
tijdelijk toegelaten stroomboost	1,5 x In (gedurende 5 seconden)

Complementair

limieten ingangsspanning	320...575 V AC 3 fases
Nominale netwerkfrequentie	50…60 Hz
Compatibiliteit met netwerksysteem	TN TT IT
Maximale lekstroom	2 mA 500 V AC
type bescherming input	Geïntegreerde zekering (niet verwisselbaar) 3,15 A Externe beveiliging (aanbevolen)
inschakelstroom	35 A om 380 V 35 A om 500 V
steek van 18 mm	0,90 om 380 V AC 0,90 om 500 V AC
efficiency	95 % om 380 V AC 95 % om 500 V AC
Aanpassing uitgangsspanning	24...28 V
vermogensdissipatie in W	49 W
stroomverbruik	>= 1.9 A 380 V AC >= 1.7 A 500 V AC
Inschakeltijd	< 2 s
houdtijd	> 20 ms 380 V AC > 20 ms 500 V AC
Opstarten met capacitieve belastingen	200000 µF
residuele rimpel	< 200 mV

De weergegeven prijs is de adviesprijs in euro excl. BTW. Deze kan onderhevig zijn aan korting. Neem contact op met uw lokale distributeur of detailhandel voor de daadwerkelijke prijs

Disclaimer: Deze documentatie is niet bedoeld als vervanging voor en mag niet worden gebruikt voor het bepalen van de geschiktheid of betrouwbaarheid van deze producten voor specifieke gebruikerstoepassingen

tussentijd tussen falen (MTBF)	595400 h om 25 °C, volle belasting In overeenstemming met SR 332 308300 h om 55 °C, 80% belasting In overeenstemming met SR 332
type bescherming output	Tegen overbelastingen en kortsluitingen, beschermingstechnologie: handmatig of automatisch terugzetten met schakelaar Tegen oververhitting, beschermingstechnologie: automatische reset Tegen overspanning, beschermingstechnologie: handmatig terugzetten
aansluitingen - aansluitklemmen	Schroefverbinding: 6...16 mm², (AWG 10...AWG 6) zonder draadeinddop voor uitvoer Schroefverbinding: 6...10 mm², (AWG 10...AWG 8) met kabeluiteinde met aansluitflensbus voor uitvoer Schroefverbinding: 0,75...6 mm², (AWG 18...AWG 10) zonder draadeinddop voor invoer Schroefverbinding: 0,75...4 mm², (AWG 18...AWG 12) met kabeluiteinde met aansluitflensbus voor invoer Kooiklem: 0,2...1,5 mm², (AWG 22...AWG 16) zonder draadeinddop voor diagnostisch relais Kooiklem: 0,2...0,75 mm², (AWG 22...AWG 18) met kabeluiteinde met aansluitflensbus voor diagnostisch relais Kooiklem: 0,2...0,75 mm², (AWG 22...AWG 18) met kabeluiteinde met aansluitflensbus voor uitschakelingsingang
line and load regulation	< 0,17 % om 100% belasting in lijn om 25 °C < 0,6 % +/-0,5% om 150% belasting om 25 °C
status LED	1 LED (groen en rood) product status
diepte	128,7 mm
hoogte	124 mm
breedte	110 mm
net weight	2,29 kg
uitgangskoppeling	Parallel
markering	CE UKCA
montagesteun	Top hat type TH35-15 rail In overeenstemming met IEC 60715 Top hat type TH35-7,5 rail In overeenstemming met IEC 60715 Dubbel profiel DIN rail
voeding	SELV In overeenstemming met IEC 60950-1 SELV In overeenstemming met IEC 60204-1 SELV In overeenstemming met IEC 60364-4-41
doorslagvastheid	4000 V AC met Invoer naar uitvoer 2000 V AC met input naar aarde 1500 V AC met output to ground 4000 V AC met input naar diagnoserelais 500 V AC met output naar diagnostisch relais 1500 V AC met diagnostisch relais aan aarde met uitschakelinput niet geïsoleerd van output
Diagnostisch relais	Elektromechanische relais 1000,0 mA 30 V
Service life	10 yr 40 °C 80% belasting
overvoltage category	III II

Omgeving

standards	IEC 62368-1 EN/IEC 61204-3 IEC 61000-6-1 IEC 61000-6-2 IEC 61000-6-3 IEC 61000-6-4 IEC 61000-3-2 EN 61000-3-3 UL 62368-1 CSA C22.2 Nr 62368-1 CSA C22.2 Nr. 107.1

productcertificaten	CE CUL gecategoriseerd CUL herkend RCM CB-regeling EAC KC UKCA CURus
bedrijfshoogte	< 5000 m overspanningscategorie III overspanningscategorie II
schokbestendigheid	150 m/s² voor 11 ms
IP beschermingsgraad	IP20
ambient air temperature for operation	-25…55 °C zonder stroomdeclassering montagepositie A < 2000 m 55…70 °C met stroomverlies van 3.3% per °C montagepositie A < 2000 m
beschermingsklasse tegen elektrische schokken	Klasse I
pollution degree	2
trilling bestendigheid	3.5 mm (f= 3…11,9 Hz) In overeenstemming met IEC 60068-2-6 20 m/s² (f= 11,9…150 Hz) In overeenstemming met IEC 60068-2-6
Elektromagnetische immuniteit	Immuniteit voor elektrostatische ontlading - testniveau: 8 kV (contactontlading) In overeenstemming met IEC 61000-4-2 Immuniteit voor elektrostatische ontlading - testniveau: 15 kV (luchtontlading) In overeenstemming met IEC 61000-4-2 Immuniteit voor geleide RF-storingen - testniveau: 15 V/m (80 MHz...2 GHz) In overeenstemming met IEC 61000-4-3 Immuniteit voor geleide RF-storingen - testniveau: 5 V/m (2...2,7 GHz) In overeenstemming met IEC 61000-4-3 Immuniteit voor geleide RF-storingen - testniveau: 5 V/m (2,7...6 GHz) In overeenstemming met IEC 61000-4-3 Immuun voor snelle stoomstoten - testniveau: 4 kV (bij input-output) In overeenstemming met IEC 61000-4-4 Immuniteitstest overspanning - testniveau: 4 kV (tussen voeding en aarding) In overeenstemming met IEC 61000-4-5 Immuniteitstest overspanning - testniveau: 3 kV (tussen fases) In overeenstemming met IEC 61000-4-5 Immuniteit voor geleide RF-storingen - testniveau: 15 V (0,15...80 MHz) In overeenstemming met IEC 61000-4-6 Immuun voor magnetische velden - testniveau: 30 A/m (50...60 Hz) In overeenstemming met IEC 61000-4-8 Immuun voor voltagedalingen In overeenstemming met IEC 61000-4-11 Storende veldemissie In overeenstemming met EN 55016-2-3 Grenzen voor harmonische stroom In overeenstemming met IEC 61000-3-2 In overeenstemming met EN 55016-1-2 In overeenstemming met EN 55016-2-1
elektromagnetische emissie	Geleide emissies In overeenstemming met IEC 61000-6-3 Uitgestraalde emissies In overeenstemming met IEC 61000-6-4

Verpakkingseenheid

Eenheidstype van verpakking 1	PCE
Aantal eenheden in verpakking 1	1
verpakking 1 hoogte	15,500 cm
verpakking 1 breedte	21,500 cm
verpakking 1 lengte	22,000 cm
verpakking_1_gewicht	2,872 kg
Eenheidstype van verpakking 2	S03
Aantal eenheden in verpakking 2	2
verpakking 2 hoogte	30,000 cm
verpakking 2 breedte	30,000 cm

verpakking 2 lengte	40,000 cm
verpakking 2 gewicht	6,344 kg
Eenheidstype van verpakking 3	P12
Aantal eenheden in verpakking 3	48
verpakking_3_hoogte	105,000 cm
verpakking 3 breedte	80,000 cm
verpakking 3 lengte	120,000 cm
verpakking 3 gewicht	160,250 kg

contractuele waarborg

Garantie (in maanden)	18

Environmental Data

Schneider Electric wil tegen 2050 de Net Zero-status hebben bereikt via partnerschappen in de toeleveringsketen, materialen met een lagere impact en circulariteit via onze doorlopende campagne "Use Better, Use Longer, Use Again" om de levensduur van producten en de recycleerbaarheid te verlengen.

Uitleg van Environmental Data >

Hoe evalueren we de duurzaamheid van producten? >

Milieuvoetafdruk

Milieu Profiel	Milieuprofiel van het product

Use Better

Materialen en verpakking

Pakket met gerecycleerd karton	**Ja**
Verpakkingen zonder kunststof	**Nee**
RoHS-richtlijn van de EU	Conform door vrijstelling
REACh-verordening	Referentie bevat zorgwekkende stoffen (SVHC) boven drempelwaarde

Use Again

Herverpakken en herfabriceren

Circulair Profiel	Informatie over einde levensduur
Terugname	**Ja**
WEEE-label	**Het product moet op markten van de Europese Unie worden afgevoerd volgens specifieke afvalinzamelingsregels en mag nooit in een gewone vuilnisbak terechtkomen.**

Dimensions Drawings

Dimensions

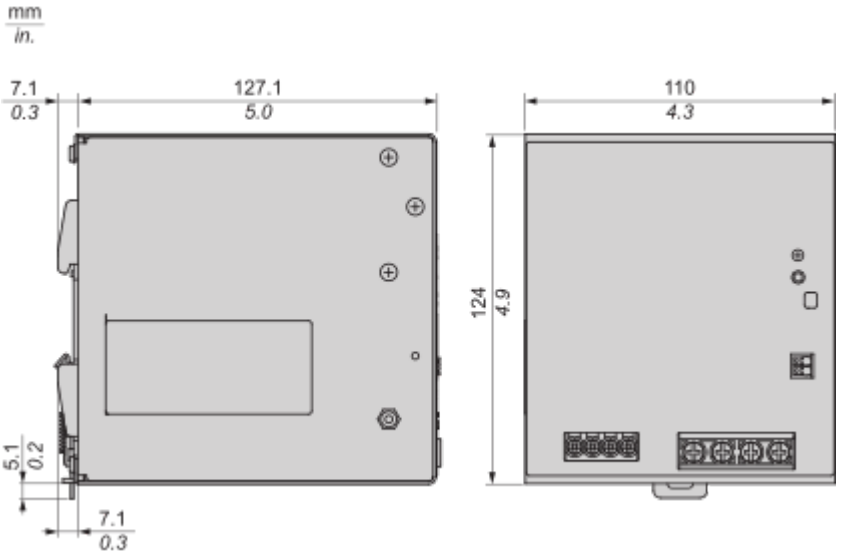

Connections and Schema

Wiring

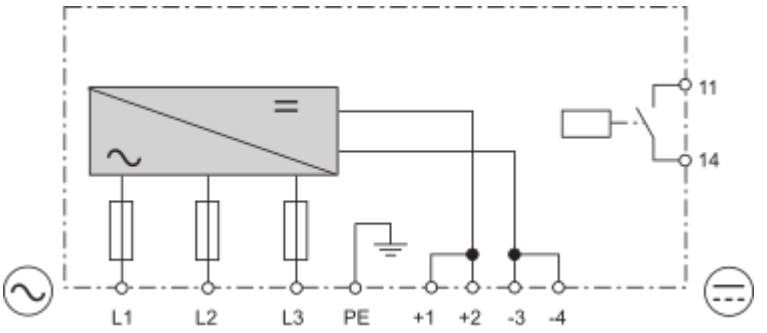

Block Diagram

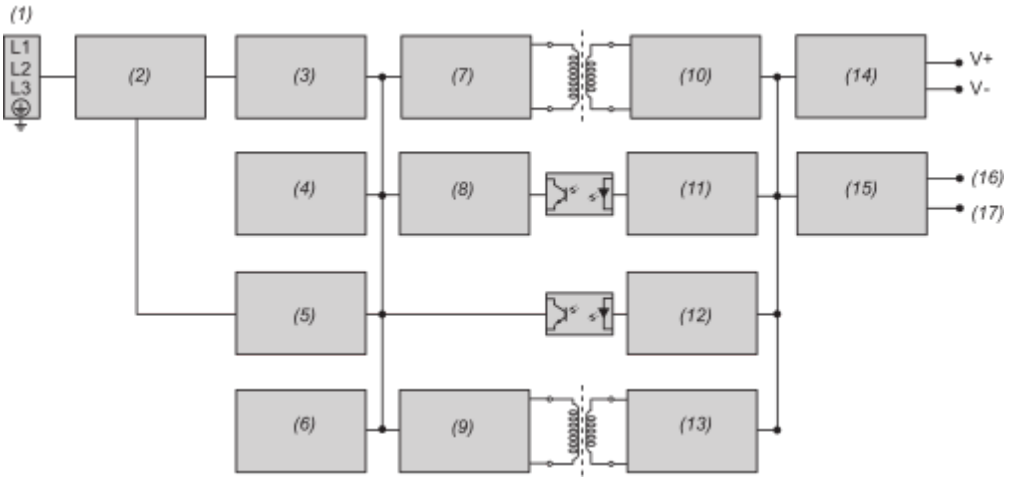

(1) : Input
(2) : EMI filter
(3) : PI filter, inrush current circuit, PFC circuit
(4) : PFC controller
(5) : Input monitoring
(6) : Housekeeper control
(7) : Primary power stage
(8) : LLC controller
(9) : Housekeeper primary circuit
(10) : Secondary power stage
(11) : Secondary controller, voltage & current controller, SR controller, OCP & OCP
(12) : Secondary MCU
(13) : Housekeeper secondary circuit
(14) : Output filter
(15) : LED & relay controller
(16) : DC OK LED
(17) : DC OK relay contact

Mounting and Clearance

Mounting

Mounting Position

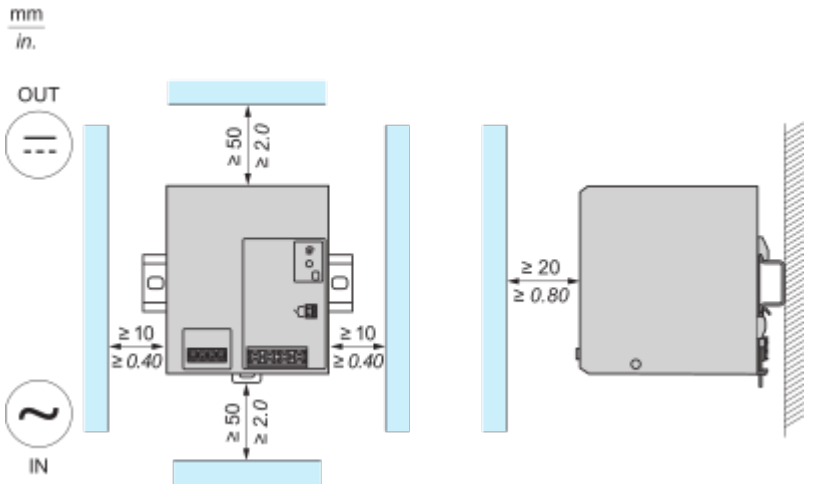

Incorrect Mounting

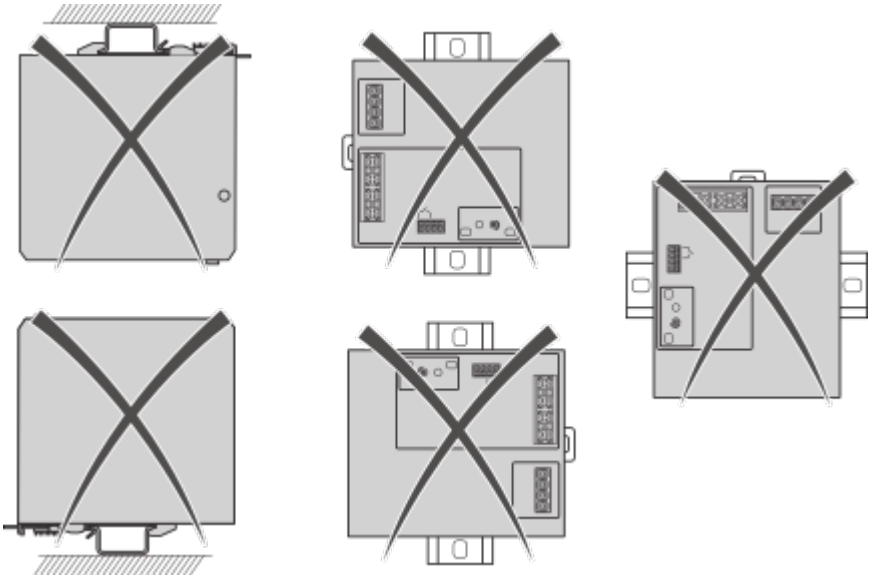

Performance Curves

Performance Curve

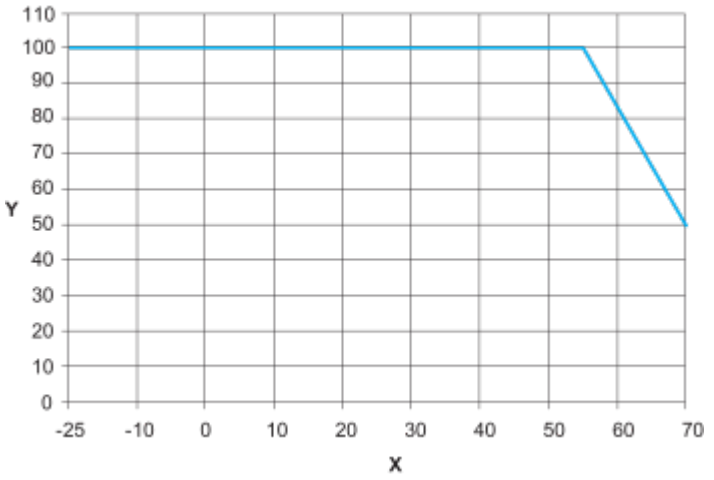

X : Surrounding Air Temperature (°C)
Y : Percentage of Maximum Load (%)

Overvoltage Protection Behavior

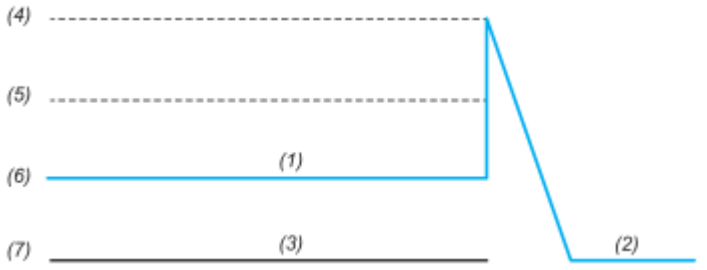

Overvoltage range : 26...36 VDC, Latch Mode
(1) : Variable output voltage range
(2) : Latch
(3) : Typical overvoltage condition as seen at the output
(4) : Maximum overvoltage protection level
(5) : Overvoltage protection
(6) : Norminal output voltage
(7) : Zero output

Image of product / Alternate images

Alternative



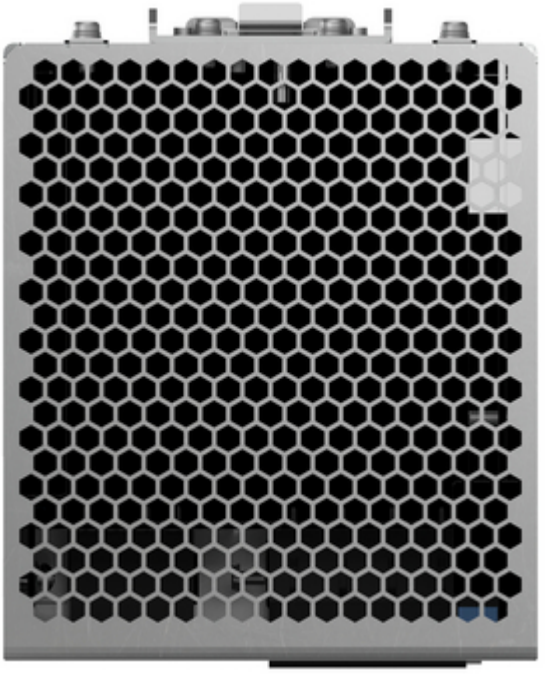

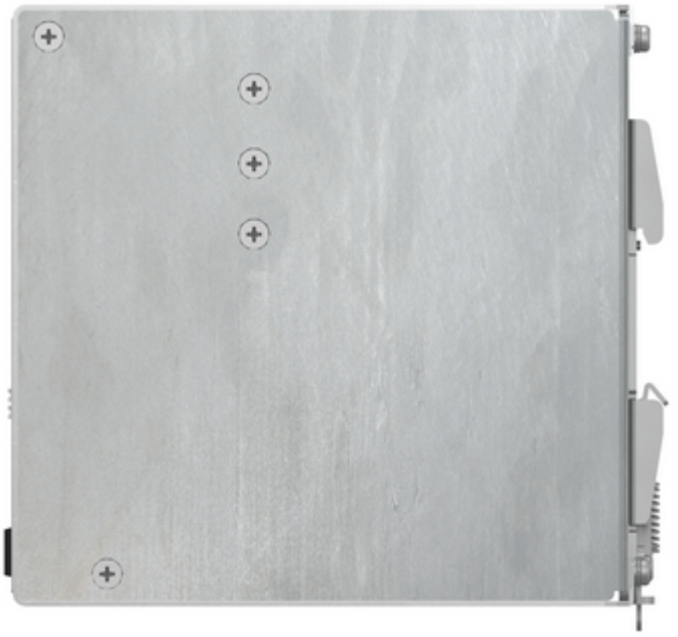

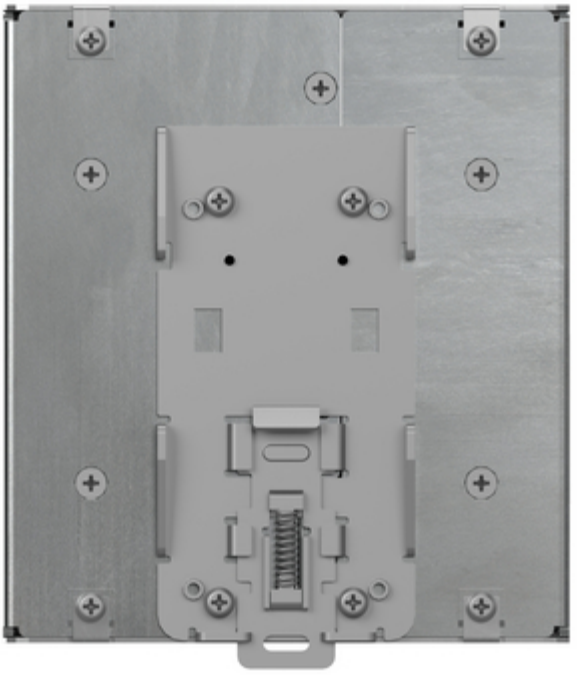


OUTPUT
24V
28V
Manual
Auto
OK
Schneider
ABLU3A24400
INPUT
3x380-500V~
L1 L2 L3
24V ⎓ 40A
+1 +2 −3 −4

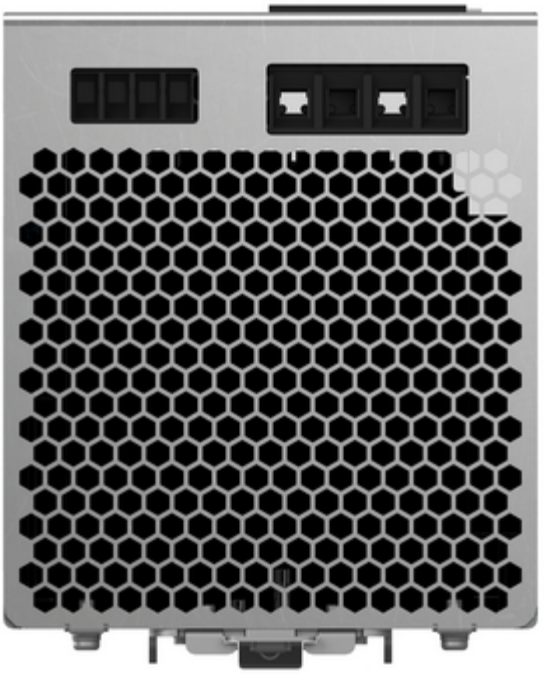

Productinformatieblad ABLU3A24400

