TCD 10h 16A 2P

Productinformatie

Productnummer	465
EAN	4024941004657
Productgroep	T4006
Merk (product)	BALS
Serie (product)	CEE-inbouwcontactdoos(aanbouw)
Type (product)	Laagspanning Opbouw Hittebest
ETIM Productklasse	ETIM Dynamisch EC001319 CEE-toestelcontactstop
Lange omschrijving (product)	Toestelcontactdoos-Laagspanning 10h 16A 2P <50V gelijkspanning IP44 80x70 Opbouw

Technische specificaties

Spanning volgens EN 60309-2	Overig	**IEC-stroomsterkte**	16 Ampère
Kenkleur	Grijs	**Aantal polen**	2
Beschermingsgraad (IP)	IP44	**Uurstand**	10 Uur
Aansluittechniek	Schroefklem	**RAL-nummer**	7035
Bouwvorm	Overig		
Met fasewisseling	✖		
Insteekrichting	Schuin (gehoekt)		
Materiaal	Kunststof		
Contactmateriaal	CuZn		
Oppervlaktebehandeling contacten	Onbehandeld		
Militaire uitvoering	✖		

Artikelinformatie

Artikelnummer	B0000465	**GTIN**	04024941004657
Conditiegroepcode	4	**Goederencode**	85366990
Minimale afname	1 Stuks	**Omschrijving**	Duitsland
Los artikel	Onverpakt	**Verpakkingsvorm**	Onverpakt
Netto gewicht	0,14 kg	**Bruto gewicht**	0,14 kg
Lengte artikel	63 mm	**Lengte verpakking**	102 mm
Breedte artikel	70 mm	**Breedte verpakking**	70 mm
Hoogte artikel	102 mm	**Hoogte verpakking**	63 mm

Bals Nederland B.V. Watze Hilariusweg 6, 2031 AA - Haarlem
Tel.: +31 (0)23 547 09 47 | E-mail: info@bals.nl

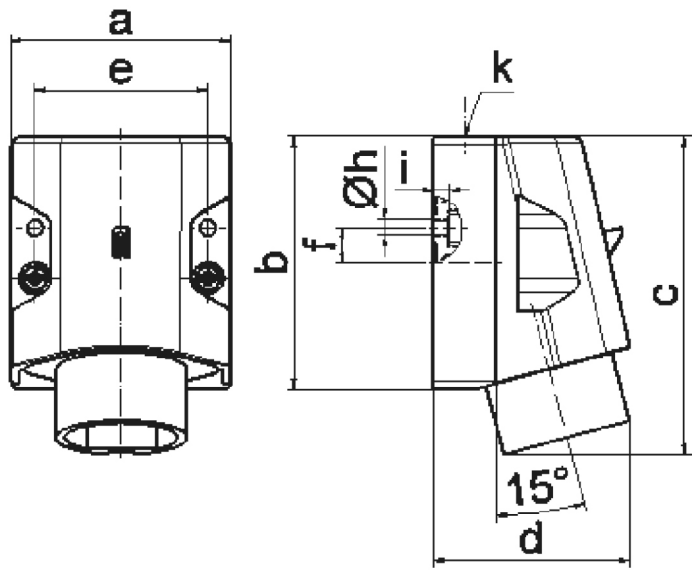

16 MB 15

Ampere Polzahl	16 2	16 3	32 2
a	70,0	70,0	70,0
b	80,0	80,0	80,0
c	100,0	100,0	100,0
d	82,0	82,0	82,0
e	55,0	55,0	55,0
f	11,0	11,0	11,0
h ø	5,2	5,2	5,2
i	5,0	5,0	5,0
k	M25	M25	M25
Leiter mm^2 min	4	4	4
Leiter mm^2 max	10	10	10

Bals Nederland B.V. Watze Hilariusweg 6, 2031 AA - Haarlem
Tel.: +31 (0)23 547 09 47 | E-mail: info@bals.nl