Technisch specificatieblad

Schroefafstandsklem

Artikelnummer: 1366122

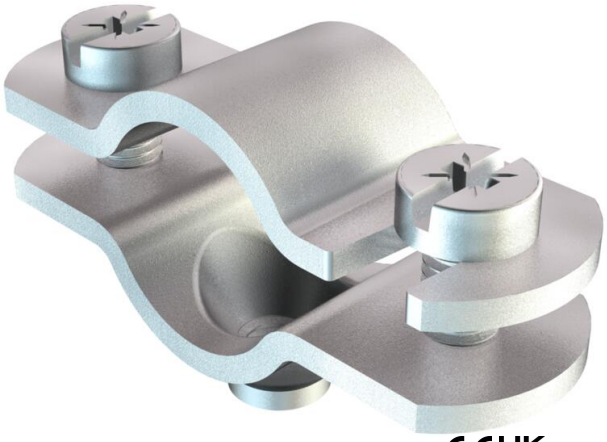

Met schroefdraad M6.

St	Staal
G	galvanisch verzinkt

Stamgegevens

Artikelnummer	1366122
Type	731 W 12 G
Omschrijving 1	Afstandklem
Omschrijving 2	met draadaansluiting M6
Fabrikant	OBO
Dimensie	8-12mm
Materiaal	Staal
Oppervlak	galvanisch verzinkt
Oppervlaktenorm	EN ISO 19598 / EN ISO 4042
Kleinste verkoop-eenheid	50
Eenheid van hoeveelheid	Stuk
Gewicht	2,47 kg
Eenheid gewicht	kg/100 st.
CO2-voetafdruk (GWP) van wieg tot poort	0,0598 kg CO2e / 1 Stuk

Technisch specificatieblad

Schroefafstandsklem

Artikelnummer: 1366122

Afmetingen

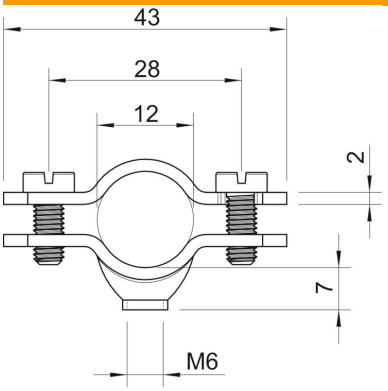

Lengte	43 mm
Maat A	43 mm
Maat B	28 mm
Maat D	12 mm
Afmeting d min.	12 mm
Maat t	2 mm

Technische gegevens

Aantal kabels/ buizen	1
Uitvoering	Gesloten
Type bevestiging	Schroefgat
Geschikt in brandbeveiligingszone	nee
Halogeenvrij	nee
met kunststof mantel	nee
Gatgrootte	M6
Materiaaldikte	2 mm
ROHS-conform	ja
Schroef	M5 x 12
Spanbereik D max.	12 mm
Spanbereik D min.	8 mm
UV-bestendig	ja