Technisch specificatieblad

Kopplaat, verstelbaar A2

Artikelnummer: 6349196



Verstelbare kopplaat voor montage aan een US 7-profiel.
Bevestigingsmateriaal (2 zeskantbouten SKS 12x100 en afstandsstuk DSK 45) moet afzonderlijk besteld worden.

US7

A2	Roestvrij staal
2B	blank, nabehandeld

Stamgegevens

Artikelnummer	6349196
Type	KU 7 VQP A2
Omschrijving 1	Kopplaat
Omschrijving 2	voor US 7-profiel, variabel
Fabrikant	OBO
Dimensie	200x100
Kleur	roestvrij staal
Materiaal	Roestvast staal 1.4301
Oppervlak	blank, nabehandeld
Oppervlaktenorm	
Kleinste verkoop-eenheid	1
Eenheid van hoeveelheid	Stuk
Gewicht	180,7 kg
Eenheid gewicht	kg/100 st.
CO2-voetafdruk (GWP) van wieg tot poort	11,1394 kg CO2e / 1 Stuk

Technisch specificatieblad

Kopplaat, verstelbaar A2

Artikelnummer: 6349196

Afmetingen

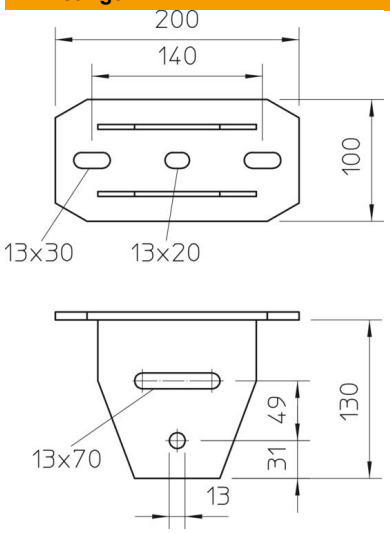

Lengte	200 mm
Breedte	100 mm
Hoogte	136,5 mm

Technische gegevens

Uitvoering	Schroefkopplaat
Geschikt voor plafondbevestiging	ja
Geschikt voor consolebevestiging	nee
Geschikt voor profielvormen	U-profiel
ROHS-conform	ja
Roestvast staal, gebeitst	nee