Technisch specificatieblad

Sokkel-klembeugel, 1-voudig

Artikelnummer: 2140284



Schroefbaar op schroefdraad M6.

HALOGEN FREE CE

PP Polypropyleen

Stamgegevens

Artikelnummer	2140284
Type	2962 28 LGR
Omschrijving 1	Sokkel-klembeugel
Fabrikant	OBO
Dimensie	25-28mm
Kleur	lichtgrijs; RAL 7035
Materiaal	Polypropyleen
Kleinste verkoop-eenheid	25
Eenheid van hoeveelheid	Stuk
Gewicht	0,948 kg
Eenheid gewicht	kg/100 st.
CO2-voetafdruk (GWP) van wieg tot poort	0,041 kg CO2e / 1 Stuk

Technisch specificatieblad

Sokkel-klembeugel, 1-voudig

Artikelnummer: 2140284

Afmetingen

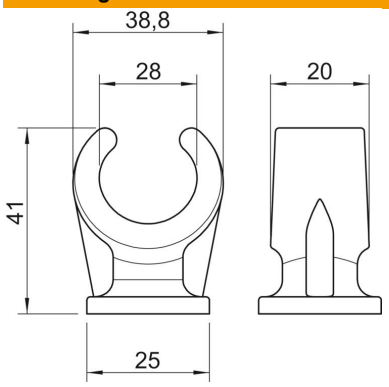

Maat A	38,8 mm
Maat B	20 mm
Maat C	25 mm
Afm. H	41 mm

Technische gegevens

Aantal kabels/ buizen	1
Uitvoering	met één voetje
Type bevestiging	schroefdraadaansluiting
Geschikt in brandbeveiligingszone	nee
Afmetingen	25-28
Halogeenvrij	ja
met kunststof mantel	nee
Nominale diameter	25 mm
ROHS-conform	ja
Spanbereik D max.	28 mm
Spanbereik D min.	25 mm
UV-bestendig	nee