INSTRUCTION LEAFLET

Indulux

Stainless steel tubular luminaires

—
PLEASE NOTE!
Constant voltage is required and the batteries must be sufficiently charged for emergency lighting to function properly. Failure to observe this requirement can damage the batteries, the lightsource or in worst-case scenario, the luminaires electronics.
—
INSPECTION AND MAINTENANCE
Emergi-Lite strongly advises annual inspection of your emergency lighting installation.

Carefully read this instruction leaflet before installing or using the luminaire. This leaflet provides important information about the correct installation, use, maintenance and disposal of this product.

Please observe the following guidelines:

1. The luminaire should only be installed by qualified personnel and the installation must be in accordance with European installation requirements HD 60364 and additional local regulations.
2. This product may not be modified in any way what so ever or used for a purpose or in an environment other than for which it is designed. Failing to observe these guidelines will invalidate the warranty and the CE-compliance of this product.
3. Before installation or maintenance of the luminaire, the supply must be isolated. Failure to isolate power supply before installation or maintenance may result in fire, electric shock and may damage the luminaire.
4. The light source in this luminare is non-replaceable.

Installing and connecting
The luminaire should be connected to the voltage equivalent to that indicated on the type label. This luminaire is fitted with a terminal block suitable for loop-in-loop-out connection. The earth terminal is provided for convenience of wiring through only and should not form part of any protective shield. For further information on the different connection possibilities, see the instructions in this instruction leaflet.

Self-testing
All self contained versions of this luminaire are equipped with an automatic self-testing system that continuously monitors battery operation, the light source(s) and the electronics. The amber LED's will indicate when one of these component is not working properly. For more detailed information on the different testing schedule and meaning of the indications, see further in this instruction leaflet.

CIS Luminaires
Self Contained luminares can be equipped with a CIS PCB.

FLX Luminaires
Slave luminares can be equipped with a FLX communication module. See the instruction leaflet for further details.

Battery
A fault will occur when test results for duration no longer meets the requirements indicated for the luminaire. The batteries must then be replaced. Please see the label on the batteries for the type required. Given the technical life of the battery, it is recommended to replace them after 4 years. When the battery is replaced and the mains supply restored, the amber LED indicating a battery failure will disappear after a successful duration test.

Used batteries must be replaced or disposed of as household chemical waste.

Technical specifications

Power supply	Self Contained: 230-240V 50Hz 60Hz
	Slave: 220-240 V 50Hz 60 Hz / 176-275 DC
Autonomy	3 hours
Commissioning time	60 hours
Ambient temperature	Self Contained: 0°C ... +40°C
	Slave: -20°C ... +40°C
Insulation class	II
Degree of protection	IP68
Battery	NiMh 4.8V – 1.2Ah (Self Contained)
Lightsource	40LED'S (5W)
Compliance	EN 60598-1, EN 60598-2.22, VDE 0711, IEC 62034

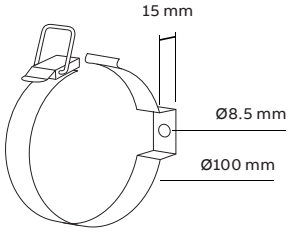

—
BELANGRIJKE OPMERKING!
Een constante netspanning is vereist en de batterijen moeten voldoende opgeladen zijn voor een correcte werking van de armatuur. Indien deze vereisten niet nageleefd worden, kunnen de batterijen, de lichtbron of in het slechtste geval de elektronica van de armatuur schade oplopen.

—
INSPECTIE EN ONDERHOUD
VanLien beveelt ten zeerste een jaarlijks onderhoud aan van uw noodverlichtingsinstallatie.

NL

Lees aandachtig deze bijsluiter alvorens de armatuur te installeren of te gebruiken. Deze bijsluiter bevat belangrijke informatie voor de juiste plaatsing, gebruik, onderhoud en verwijdering van dit product.

De volgende richtlijnen dienen in acht te worden genomen:

1. De armatuur mag enkel geplaatst worden door gekwalificeerd personeel en de installatie moet in overeenstemming zijn met de Europese installatievoorschriften HD 60364 en bijkomende lokale reglementeringen.
2. Er mag niets gewijzigd worden aan dit product en het mag niet gebruikt worden voor een ander doel of in een andere omgeving dan waarvoor het ontworpen is. Bij niet-naleving van deze richtlijnen vervalt de garantie en de CE-markering van dit product.
3. Vóór de plaatsing van de armatuur moet de voeding afgesloten worden.
4. De lichtbron in deze armatuur is niet vervangbaar.

Installatie en aansluiting

De armatuur moet aangesloten worden op de netspanning zoals aangegeven op het productlabel. De opbouw armatuur is uitgerust met een kroonsteen geschikt voor een doorlus-aansluiting. Voor verdere informatie over de verschillende aansluitmogelijkheden, zie de installatie- en technische details in deze bijsluiter.

Zelftest

Alle decentrale versies van de armatuur zijn uitgerust met een zelftestsysteem dat voortdurend de werking van de batterijen, de lichtbron(nen) en de elektronica controleert. De amber LED licht op wanneer één van deze componenten niet naar behoren werkt.
Voor meer gedetailleerde informatie over de verschillende testschema's en de betekenis van de meldingen, zie kopje "Verklaringen"

Centrale Armaturen

Centrale noodverlichtingsarmaturen worden gevoed door een centraal opgestelde voedingskast. Deze armaturen zijn niet uitgerust met een eigen testfaciliteit en worden via het centrale systeem getest waarop zij zijn aangesloten.

CIS Armaturen

Decentrale armaturen kunnen uitgerust zijn met een CIS print.
Voor aansluitdetails, zie verder in deze bijsluiter.

FLX Armaturen

Centrale armaturen kunnen uitgerust zijn met een FLX communicatiemodule.
Voor aansluitdetails, zie verder in deze bijsluiter.

Batterij

Er verschijnt een foutmelding wanneer de duurtestresultaten niet langer voldoen aan de opgegeven vereisten voor de armatuur. De batterijen moeten dan vervangen worden. Zie het etiket op de batterijen voor het vereiste type. Gezien de technische levensduur van de batterijen wordt aanbevolen om deze na 4 jaar te vervangen. Wanneer de batterij vervangen wordt en de voeding opnieuw aangesloten is, zal de amber LED die een batterijfout meldde doven na een geslaagde duurtest.

Gebruikte batterijen moeten vervangen of verwijderd worden zoals chemisch huishoudelijk afval.

Technische specificaties

Aansluitspanning	Decentraal: 230-240V 50Hz
	Centraal: 220-240V AC / 176-275V DC
Autonomie	3 uur
Commissie tijd	60 uur
Omgevingstemperatuur	Decentraal: 0°C ... +40°C
	Centraal: -20°C ... +40°C

Isolatieklasse	II
Beschermklasse	IP68
Batterij	NiMh 4.8V – 1.2Ah (Decentraal)
Lichtbron	40LED'S (5W)
Norm	EN 60598-1, EN 60598-2.22, VDE 0711, IEC 62034

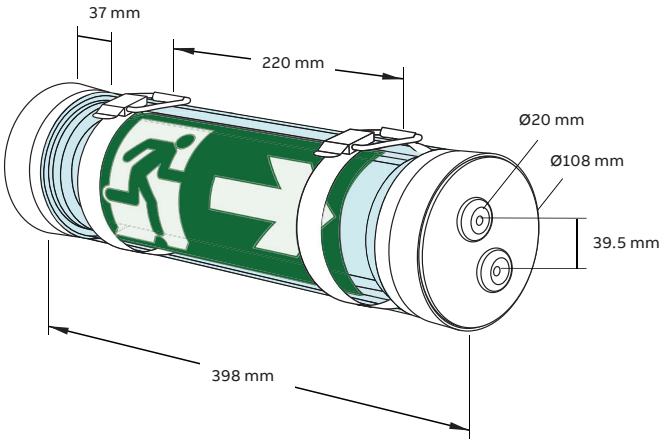

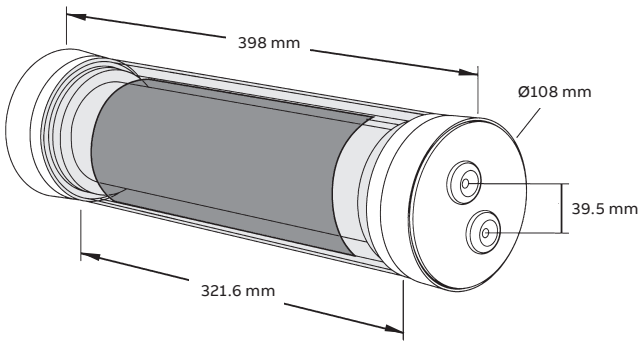

—
ACHTUNG!
Damit Notbeleuchtungsanlagen ordnungsgemäß funktionieren können, muss eine konstante (Bau-) Spannung vorhanden sein. Darüber hinaus müssen die Batterien ausreichend geladen sein. Ist dies nicht der Fall, können die Batterien, das Leuchtmittel oder schlimmstenfalls die Elektronik in der Leuchte beschädigt werden.

—
WARTUNG UND INSPEKTION
Es wird dringend geraten, mindestens einmal pro Jahr eine Wartung und Inspektion Ihrer Sicherheitsbeleuchtung durchzuführen.

DE
Vor der Installation bzw. Inbetriebnahme ist diese Verpackungsbeilage gründlich durchzulesen. Hier finden Sie wichtige Informationen zur richtigen Installation, Nutzung, Wartung sowie Entsorgung des Produkts.

Folgende Vorschriften sind zu beachten:
1. Die Installation, Wartung und / oder der Austausch von Teilen der Leuchte dürfen nur von qualifiziertem Personal durchgeführt werden. Die Installation muss gemäß DIN VDE 0100 (EN 60364) und zusätzliche lokale Regelungen vorgenommen werden.
2. Dieses Produkt darf in keiner Weise verändert bzw. zu einem Verwendungszweck oder in einer Umgebung eingesetzt werden, für die es nicht konstruiert wurde. Sollte dies dennoch geschehen, erlöschen Gewährleistung und CE-Kennzeichnung.
3. Vor Installation und Montage ist in jedem Fall die Netzspannung abzuschalten.
4. Das Leuchtmittel in dieser Leuchte kann nicht ersetzt werden.

Installation und anschluss
Die Leuchte ist entsprechend den Angaben auf dem Typenschild an die Netzspannung anzuschließen. Diese Leuchte ist mit Klemmen für Durchgangsverdrahtung ausgestattet. Der Anschluss des Erdungsleiters ist daher nicht erforderlich, es sei denn, er wird für die Weiterleitung benötigt. Für weitere Informationen über die verschiedenen Anschlussmögli-chkeiten, siehe die Hinweise in dieser Gebrauchsanweisung.

Selbstüberwachung
Alle Einzelbatterie-Versionen dieser Leuchte verfügen über einen automatischen Funktions-test. Damit wird die einwandfreie Funktion der Batterie, des Leuchtmittels und der Elektronik automatisch überwacht. Sobald eine der Komponenten nicht fehlerfrei funktioniert, leuchtet eine gelbe (amber) LED auf.
Für weitere detaillierte Informationen über die verschiedenen Testsysteme und die Bedeutung der Anzeigen, siehe weiter unten in diesem Merkblatt.

CIS-Leuchten
Einzelbatterieleuchten können für die CIS-Überwachung ausgestattet sein.

FLX-Leuchten
Zentralbatterieleuchten können mit dem FLX-Baustein ausgestattet sein (LBS).

Batterien
Wenn die geprüfte Überbrückungszeit der vorgegebenen Nennbetriebsdauer nicht mehr entspricht, wird eine Fehlermeldung angezeigt. Die Batterien sind dann auszutauschen. Angesichts der technischen Lebensdauer der Batterie, wird empfohlen, sie nach 4 Jahren zu ersetzen. Wenn die Batterie ersetzt und die Stromversorgung wieder hergestellt wurde, verlischt die gelbe (amber) LED nach einem erfolgreichen Dauertest.

Hinweise zur Batterie befinden sich auf dem Aufkleber an den Batterien.

Technische daten

Anschlussspannung	Einzelbatterie: 230-240V 50Hz
	Zentralbatterie: 220-240V AC / 176-275V DC
Nennbetriebsdauer	3 Stunden
Inbetriebnahmezeit	60 Stunden
Umgebungstemperatur	Einzelbatterie: 0°C ... +40°C
	Zentralbatterie: -20°C ... +40°C

Schutzklasse	II
Schutzart	IP68
Batterie	NiMh 4.8V – 1.2Ah (Einzelbatterie)
Leuchtmittel	40LED'S (5W)
Norme	EN 60598-1, EN 60598-2.22, VDE 0711, IEC 62034

—
REMARQUE IMPORTANTE!
Une tension constante est requise et les piles doivent être chargées suffisamment pour que l'éclairage de secours fonctionne correctement.
Le non-respect de ces exigences peut endommager les piles, la source d'éclairage, ou dans le pire des cas, l'électronique de l'appareil d'éclairage.

—
INSPECTION ET MAINTENANCE
VanLien recommande vivement une inspection annuelle de votre installation d'éclairage de secours.

FR
Lisez soigneusement cette fiche d'instruction avant d'installer ou d'utiliser l'appareil d'éclairage. Cette fiche comporte des informations importantes à propos de l'installation, de l'utilisation, de la maintenance et de l'élimination correctes de ce produit.

Veuillez respecter les directives suivantes :
1. L'appareil d'éclairage peut être installé uniquement par un personnel qualifié, et l'installation doit être conforme aux exigences d'installation européennes HD 60364 et aux réglementations locales additionnelles.
2. Ce produit ne peut être modifié d'aucune façon, quelle qu'elle soit, ou utilisé dans un but ou dans un environnement autres que ceux pour lesquels il a été conçu. Le non-respect de ces directives annule la garantie et la conformité CE de ce produit.
3. Avant d'installer cet appareil d'éclairage, l'alimentation doit être isolée.
4. La source lumineuse de cet appareil d'éclairage ne peut pas être remplacée.

Installation et raccordement
L'appareil d'éclairage doit être raccordé à la tension équivalente à celle figurant sur la plaque signalétique. Cet appareil d'éclairage est équipé d'un bornier qui convient pour un montage en boucle.
La borne de terre est prévue pour faciliter le câblage à travers et ne doit pas faire partie de tout écran de protection. Pour de plus amples informations sur les différentes possibilités de raccordement, voyez les instructions sur cette fiche d'instruction.

Test automatique
Toutes les versions autonomes de cet appareil d'éclairage sont équipées d'un système de test automatique qui contrôle en continu le fonctionnement des piles, de la/des source(s) lumineuse(s) et des circuits électroniques. Les LED ambres signalent le mauvais fonctionnement d'un de ces composants.

Appareils d'eclairage CIS
Les appareils d'éclairage autonomes peuvent être équipés d'un PCB de communication CIS.

Appareils d'eclairage FLX
Les appareils d'éclairage esclaves peuvent être équipés d'un PCB de communication FLX

Piles
Une erreur se produira lorsque les résultats du test de durée ne répondent plus aux exigences indiquées pour l'appareil d'éclairage. Dans ce cas, les piles doivent être remplacées. Voyez l'étiquette sur les piles pour le type requis. Etant donné la durée de vie technique des piles, il est recommandé de les remplacer après 4 ans. Lorsque la pile a été remplacée et que l'alimentation est rétablie, la LED ambre indiquant une défaillance de pile s'éteindra après un test de durée réussi.

Les piles usagées doivent être remplacées ou éliminées comme des petits déchets chimiques.

Données Techniques

Tension de raccordment	Décentralisé: 230-240V 50Hz
	Centralisé: 220-240V AC / 176-275V DC
Autonomie	3 Heures
Durée mise en service	60 Heures
Température ambiante	Décentralisé: 0°C ... +40°C
	Centralisé: -20°C ... +40°C

Classe d'isolation	II
Indice de protection	IP68
Pile	NiMh 4.8V – 1.2Ah (Décentralisé)
Source de lumière	40LED'S (5W)
Norme	EN 60598-1, EN 60598-2.22, VDE 0711, IEC 62034

—
01 Accessory sold separately.

—
02 Non maintained / Niet continu/ Bereitschaftsschaltung (BS) / Non Permanent

—
03 Switched maintained / Geschakeld / Geschaltet / Commutation

—
04 Maintained / Continu / Dauerschaltung (DS) / Permanent

—
05 CIS / BUS
Red strap is optional

—
06 Slave 230V/

—
07 Slave FLX
K1 - K4 are optional

—
08 Slave 24V

Installation / Installatie / Baumontage / Installation

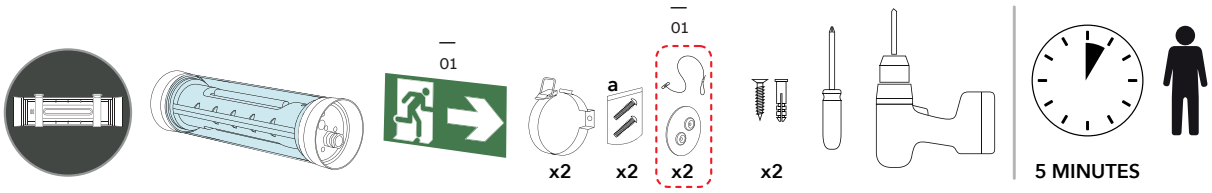

Self Contained / Decentraal / Einzelbatterie / Bloc Autonome

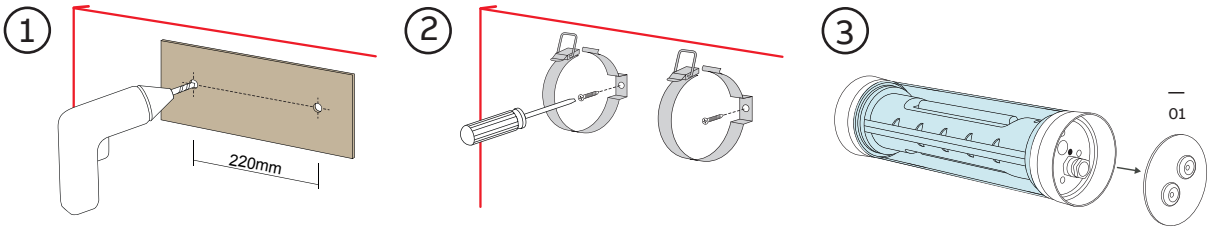

A Cablage

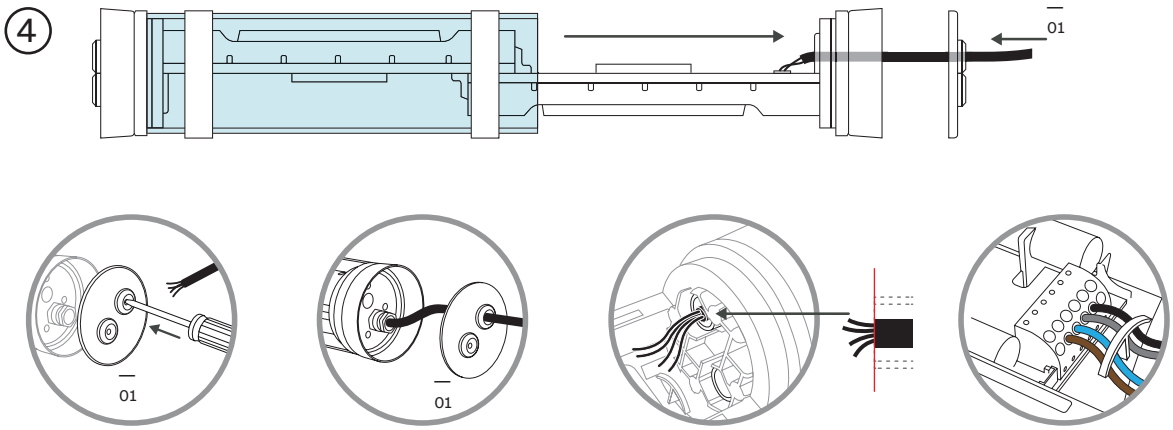

Self Contained / Decentraal / Einzelbatterie / Bloc

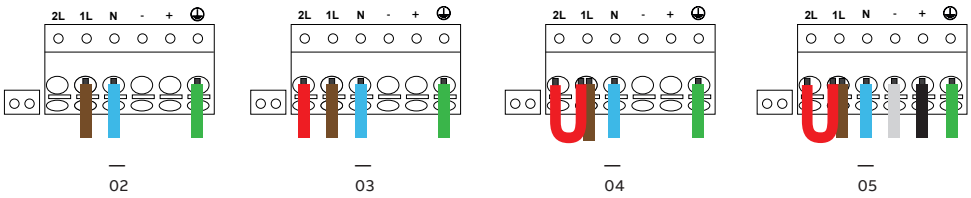

Centrale / Slave / Centraal Zentralbatterie

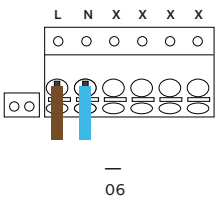

Centrale / Slave / Centraal Zentralbatterie/ FLX

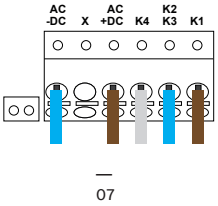

Centrale / Slave / Centraal Zentralbatterie 24V

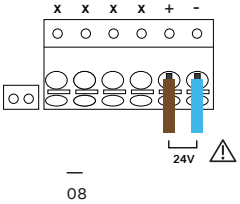

Respecter la polarité
Observe the polarity
Beadtensie die polarität
Let op de polariteit

—
01 Accessory sold separately.

B Loop in / Loop out

4

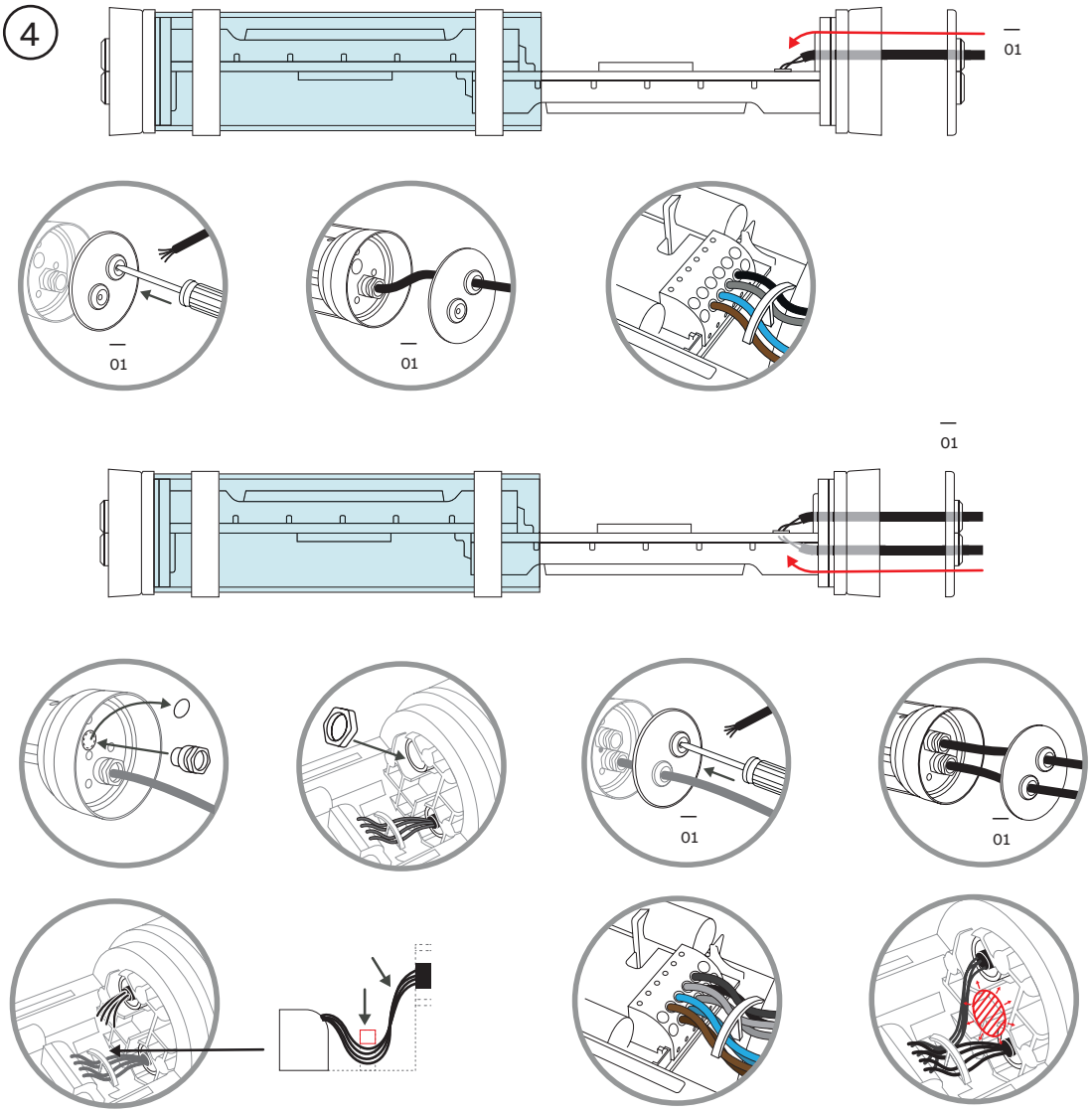

5

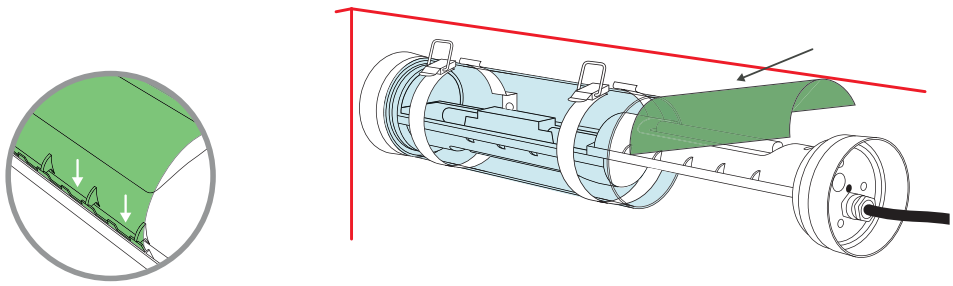

6

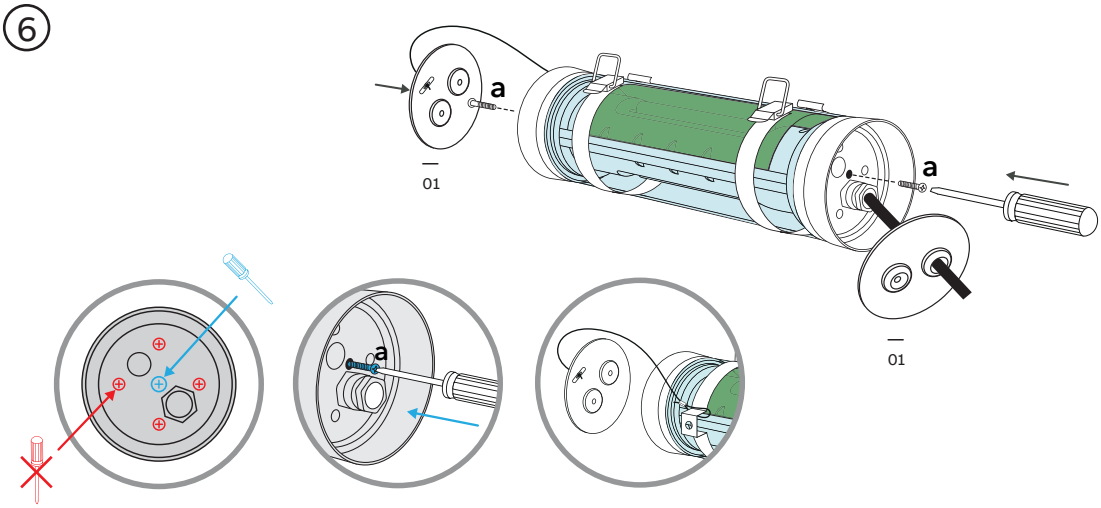

—
01 Accessory sold separately.

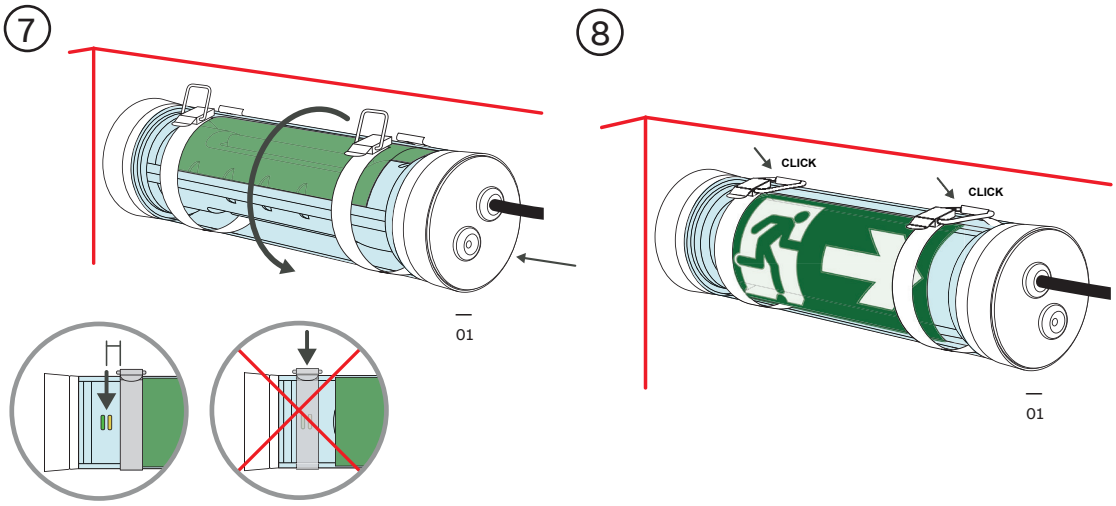

Commisioning / Inbedrijfstelling / Inbetriebsetzung / Mise en service

Connect mains / Sluit netspanning aan / Netzspannung anschließen / Branchez à la tension du réseau
230 - 240V / 50Hz

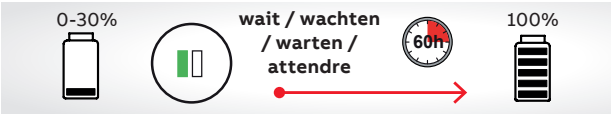

After 60 hours the luminaire is fully commissioned.
Na 60 uur is de armatuur volledig in bedrijf gesteld.
Nach 60 Stunden ist die Leuchte voll betriebsbereit.
Après 60 heurs le bloc est mit en service complet.

Selftest schedule / Zelftestschema / Selbsttestprogramm / Autotest

1. Functional test / Functietest / Funktionstest / Test de fonction :
Every 7 days: 1 minute
Iedere 7 dagen: 1 minuut
Alle 7 Tage: 1 Minute
Tous les 7 jours: 1 minute

2. Autonomy test / Brandduurtest / Kapazitätstest / Test de durée d'éclairage :
Every 26 weeks: 1 or 3 hours
Iedere 26 weken: 1 of 3 uur
Alle 26 Wochen: 1 oder 3 Stunden
Toutes les 26 semaines: 1 ou 3 heures

Explanations / Verklaringen / Erklärung / Explications

	Maintained Continu Dauerschaltung Continu	Non-main-tained Niet continu- Bereitschaftss-chaltung Non continu	Switched maintained Geschakeld Geschaltet Couplé	
				OK ✓
				Emergency mode Noodbedrijf Notbetrieb Etat de secours
				In test Testmodus Testmodus Mode de test ✓
				Failure Fout Fehler Erreur

ABB b.v.
Electrification Products
VanLien Noodverlichting

Customer Support
Tel. +31 (0)88 2600 900
E-mail: nl-order-EP@abb.com

Technical support
Tel. +31 (0)88 2600 900
E-mail: nl-tech-EP@abb.com

ABB NV
Blue Tower 1
Sluisweg 1, bus 14
BE – 9000 Gent
Tel: (056) 78 35 35
Fax: (056) 78 35 45

Customer support
E-mail: be-order-EP@abb.com

Technical support
E-mail: be-tech-LP@abb.com

We reserve the right to make technical changes or modify the contents of this document without prior notice. With regard to purchase orders, the agreed particulars shall prevail. ABB AG does not accept any responsibility whatsoever for potential errors or possible lack of information in this document.

We reserve all rights in this document and in the subject matter and illustrations contained therein. Any reproduction, disclosure to third parties or utilisation of its contents – in whole or in parts – is forbidden without prior written consent of ABB AG.
Copyright© 2017 ABB
All rights reserved

141NTC245 IND01