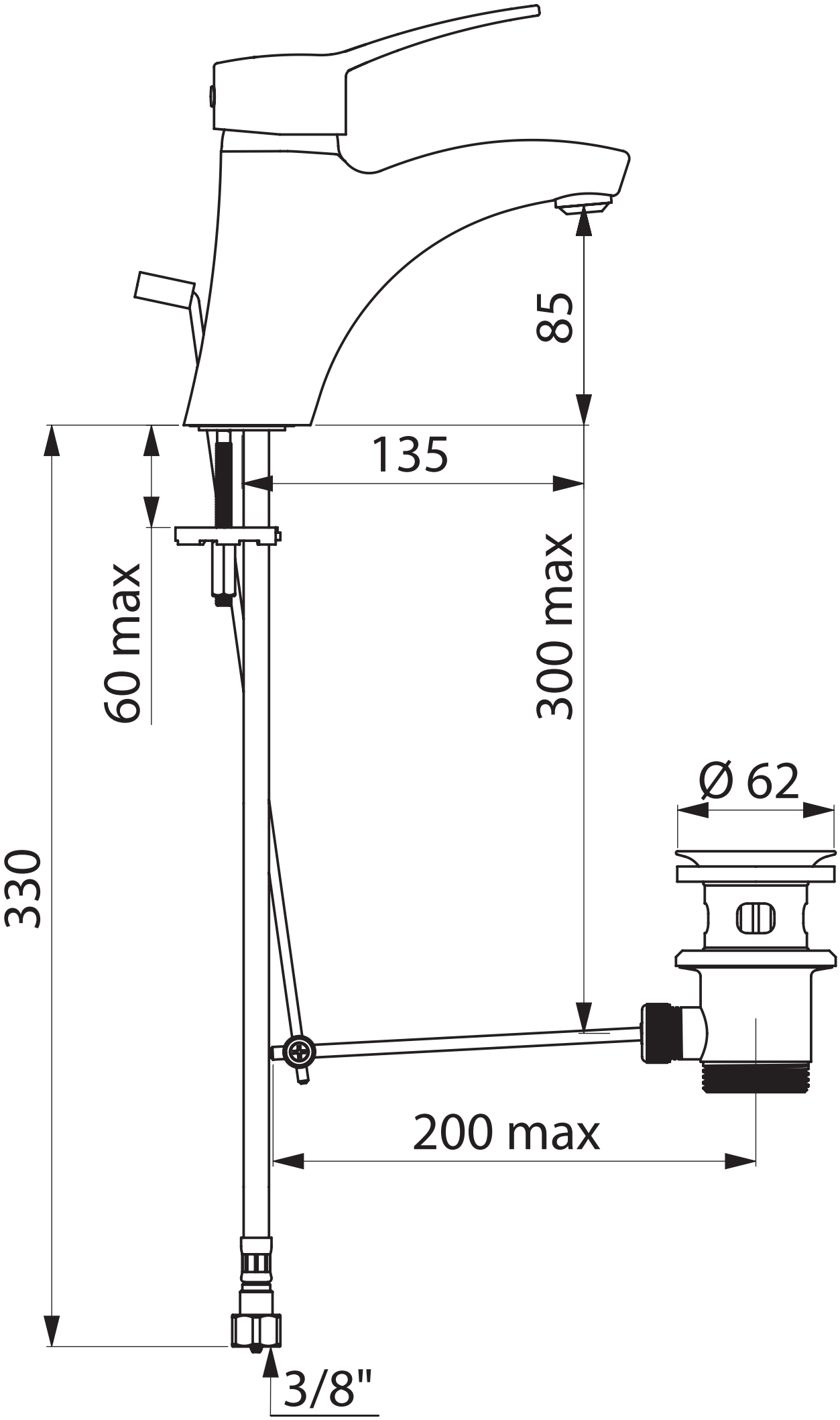
85
135
60 max
300 max
330
Ø 62
200 max
3/8"