Technisch specificatieblad

Kopplaat FT

Artikelnummer: 6348874



Kopplaat voor montage aan US 3-profielen.
De kopplaat kan aan het US 3-profiel worden gemonteerd. Inclusief bijbehorend bevestigingsmateriaal.
Inclusief bijbehorend bevestigingsmateriaal.

US3

St Staal

FT thermisch verzinkt

Stamgegevens

Artikelnummer	6348874
Type	KU 3 FT
Omschrijving 1	Kopplaat
Omschrijving 2	voor US 3-profiel
Fabrikant	OBO
Dimensie	130x40x100
Kleur	zink
Materiaal	Staal
Oppervlak	thermisch verzinkt
Oppervlaktenorm	DIN EN ISO 1461
Kleinste verkoop-eenheid	1
Eenheid van hoeveelheid	Stuk
Gewicht	42,3 kg
Eenheid gewicht	kg/100 st.
CO2-voetafdruk (GWP) van wieg tot poort	1,0373 kg CO2e / 1 Stuk

Technisch specificatieblad

Kopplaat FT

Artikelnummer: 6348874

Afmetingen

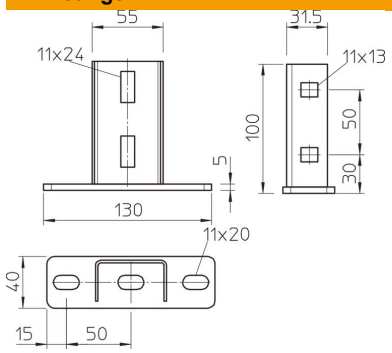

Lengte	130 mm
Breedte	40 mm
Hoogte	100 mm

Technische gegevens

Uitvoering	Schroefkopplaat
Functiebehoud	nee
Geschikt voor plafondbevestiging	ja
Geschikt voor consolebevestiging	nee
Geschikt voor profielvormen	U-profiel
ROHS-conform	ja
Roestvast staal, gebeitst	nee
Hoekbereik max.	90 mm
Hoekbereik min.	90 mm