# Technisch specificatieblad

## Beugelklem 2056 H-voet 2-voudig, kunststof drukwand, A2

## Artikelnummer: 1186323




Beugelklem met hamerkopvoet, kunststof drukwand van polypropyleen. Voor verticale en horizontale montage van 2 afzonderlijke kabels aan C-profielrail. Voor sleufbreedte 16 - 17 mm. Met 1 schroef op drukwand, universele zeskantschroefkop SW10, met gleuf en kruiskop. Geschikt voor de montage binnen en buiten. Meerdere kabels moeten door dubbele wanden worden gescheiden. Toepassing van de drukwand wordt geadviseerd.

HALOGEN FREE | CE | 16-17 | H

| | |
|---|---|
| A2 | Roestvrij staal |
| 2B | blank, nabehandeld |

### Stamgegevens

| | |
|---|---|
| Artikelnummer | 1186323 |
| Type | BS-H2-K-28 A2 |
| Omschrijving 1 | Beugelklem 2056 |
| Omschrijving 2 | 2-voudig |
| Fabrikant | OBO |
| Dimensie | 22-28mm |
| Materiaal | Roestvast staal 1.4301 |
| Oppervlak<br>Oppervlaktenorm | blank, nabehandeld |
| Kleinste verkoop-eenheid | 50 |
| Eenheid van hoeveelheid | Stuk |
| Gewicht | 7,7 kg |
| Eenheid gewicht | kg/100 st. |
| CO2-voetafdruk (GWP) van wieg tot poort | 0,4119 kg CO2e / 1 Stuk |

# Technisch specificatieblad

## Beugelklem 2056 H-voet 2-voudig, kunststof drukwand, A2

## Artikelnummer: 1186323

### Afmetingen

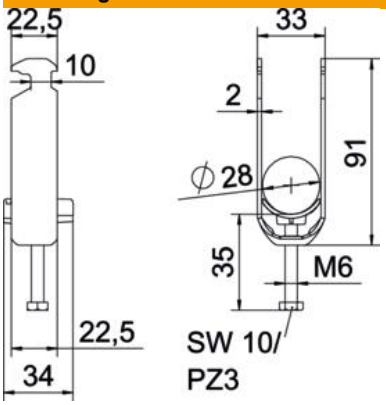


| | |
|---|---|
| Lengte | 22,5 mm |
| Breedte | 33 mm |
| Hoogte | 91 mm |
| Plaatdikte | 2 mm |
| Maat A | 22,5 mm |
| Maat B | 33 mm |
| Maat C | 34 mm |
| Afmeting G (mm) | M6 |
| Afm. H | 91 mm |
| Maat L | 47 mm |
| Maat t | 2 mm |

### Technische gegevens

| | |
|---|---|
| Aantal kabels/ buizen | 2 |
| voor buisdiameter max. | 28 mm |
| voor buisdiameter min. | 22 mm |
| voorrail met sleufbreedte (met interval) max. | 17 mm |
| voorrail met sleufbreedte (met interval) mm | 16 mm |
| Schroefdraad | M6 |
| Halogeenvrij | ja |
| Lengte buitenmaat | 34 mm |
| max. Aandraaimoment | 3 Nm |
| met kunststof tegenwand | ja |
| Montagetype | Profielrail |
| ROHS-conform | ja |
| Sleufbreedte | 10 mm |
| Spanbereik D max. | 28 mm |
| Spanbereik D min. | 22 mm |
| Extra oppervlak | onbehandeld |
| Extra materiaal | roestvast staal |
| met tegenwand | nee |
| Materiaal van de bak | Kunststof |
| Materiaalkwaliteit van de bak | Polypropyleen |