Technisch specificatieblad

Kopplaat US 5

Artikelnummer: 6348904



Kopplaat voor montage aan US 5-profiel.
Bij de montage van de kopplaat moet het afstandsstuk type DSK 45 worden gebruikt!

CE

St Staal

FT thermisch verzinkt

Stamgegevens

Artikelnummer	6348904
Type	KUS 5 FT
Omschrijving 1	Kopplaat
Omschrijving 2	voor US 5-profiel
Fabrikant	OBO
Dimensie	140x75x104
Kleur	zink
Materiaal	Staal
Oppervlak	thermisch verzinkt
Oppervlaktenorm	DIN EN ISO 1461
Kleinste verkoop-eenheid	1
Eenheid van hoeveelheid	Stuk
Gewicht	61,9 kg
Eenheid gewicht	kg/100 st.
CO2-voetafdruk (GWP) van wieg tot poort	1,4113 kg CO2e / 1 Stuk

Technisch specificatieblad

Kopplaat US 5

Artikelnummer: 6348904

Afmetingen

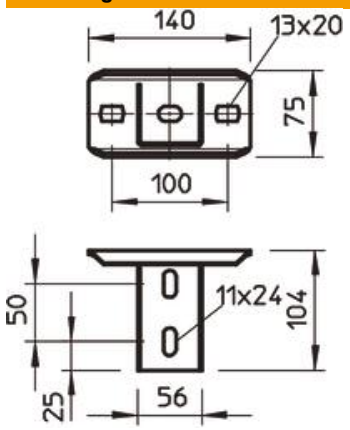

Lengte	140 mm
Breedte	75 mm
Hoogte	104 mm

Technische gegevens

Uitvoering	Schroefkopplaat
Functiebehoud	ja
Geschikt voor plafondbevestiging	ja
Geschikt voor consolebevestiging	nee
Geschikt voor profielvormen	U-profiel
ROHS-conform	ja
Roestvast staal, gebeitst	nee
Hoekbereik max.	90 mm
Hoekbereik min.	90 mm