Fiche technique

Plaque de tête US 5

Référence: 6348904



Plaque de tête pour le montage sur des montants US 5. En association avec le montant US 5, toutes les longueurs de pendards peuvent être fabriquées sur place. Ils conviennent également pour la fixation d'échelles verticales de type SLM 50.
Cette plaque de tête peut être montée sur les longueurs pré-coupées du montant US 5. L'entretoise DSK 45 est utilisée lors du montage de la plaque de tête.

CE

St	Acier
FT	galvanisé à chaud par trempage

Données de base

Référence	6348904
Typee	KUS 5 FT
Désignation 1	Semelle
Désignation 2	pour montant US 5
Fabricant	OBO
Dimension	140x75x104
Couleur	zinc
Matériau	Acier
Surface	galvanisé à chaud par trempage
Norme de surface	DIN EN ISO 1461
Unité d'emballage minimale	1
Unité de quantité	pc
Poids	61,9 kg
Unité de poids	kg/100 pc
Empreinte CO2 (GWP) du berceau à la porte	1,4113 kg CO2e / 1 Pièce

Fiche technique

Plaque de tête US 5

Référence: 6348904

Dimensions

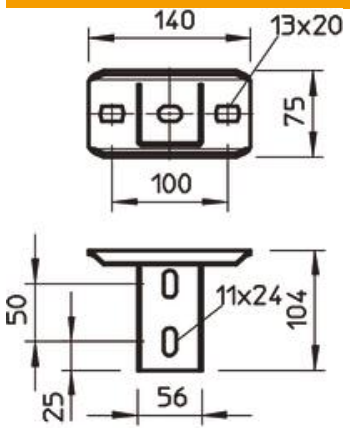

Longueur	140 mm
Largeur	75 mm
Hauteur	104 mm

Caractéristiques techniques

Modèle	Plaque de tête à visser
Maintien en fonction	oui
Convient pour montage au plafond	oui
Convient pour fixation de consoles	non
Convient pour formes de profilé	profilé en U
Conformité ROHS	oui
Acier inoxydable, teint	non
Zone d'angle max.	90 mm
Zone d'angle min.	90 mm