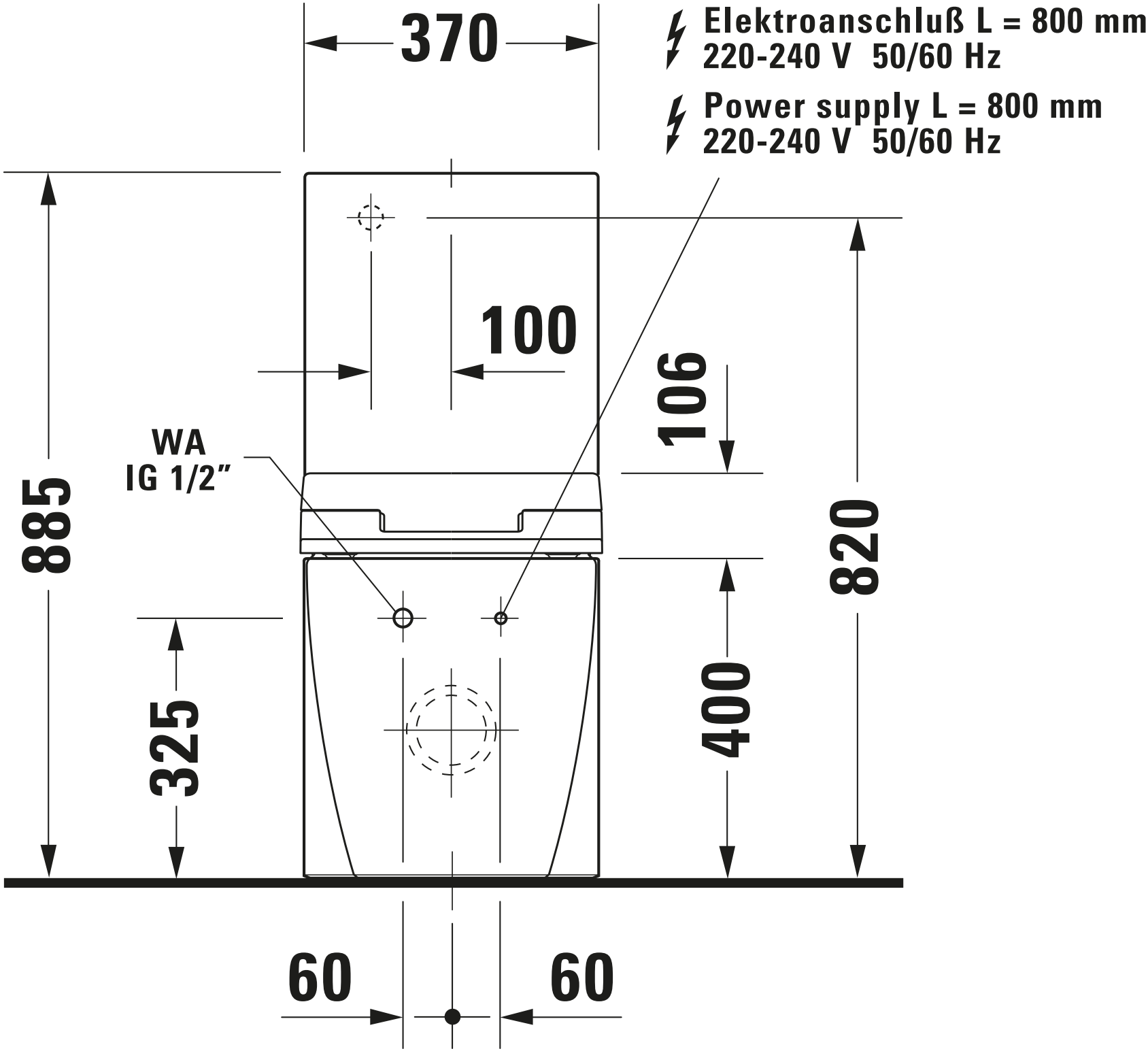
370
Elektroanschluß L = 800 mm
220-240 V 50/60 Hz
Power supply L = 800 mm
220-240 V 50/60 Hz
100
106
WA
IG 1/2"
885
820
325
400
60
60