# Technisch specificatieblad

## Bevestigingsklem 605, middel, G

## Artikelnummer: 1018175




Bevestigingsklem met twee voetjes voor kabel en buizen.
*afmetingen 7 t/m 12 niet geschikt voor klinknagelapparaat.

| | |
|---|---|
| St | Staal |
| G | galvanisch verzinkt |

### Stamgegevens

| | |
|---|---|
| Artikelnummer | 1018175 |
| Type | 605 17 G |
| Omschrijving 1 | Bevestigingsklem |
| Omschrijving 2 | met twee voetjes |
| Fabrikant | OBO |
| Dimensie | 17mm |
| Materiaal | Staal |
| Oppervlak | galvanisch verzinkt |
| Oppervlaktenorm | EN ISO 19598 / EN ISO 4042 |
| Kleinste verkoop-eenheid | 100 |
| Eenheid van hoeveelheid | Stuk |
| Gewicht | 0,604 kg |
| Eenheid gewicht | kg/100 st. |
| CO2-voetafdruk (GWP) van wieg tot poort | 0,0133 kg CO2e / 1 Stuk |

# Technisch specificatieblad

## Bevestigingsklem 605, middel, G

## Artikelnummer: 1018175

### Afmetingen

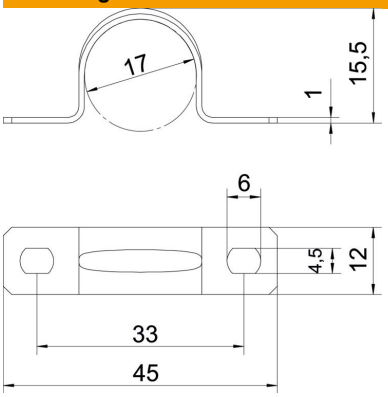


| | |
|---|---|
| Lengte | 45 mm |
| Breedte | 12 mm |
| Hoogte | 15,5 mm |
| Maat A | 45 mm |
| Maat B | 33 mm |
| Maat b | 12 mm |
| Maat D | 17 mm |
| Maat d | 4,5 mm |
| Afmeting e | 6 mm |
| Afm. H | 15,5 mm |
| Maat t | 1 mm |

### Technische gegevens

| | |
|---|---|
| Afstand tot de wand | nee |
| Aantal kabels/ buizen | 1 |
| Uitvoering | met twee voetjes |
| Type bevestiging | Schroefgat |
| voor diameter | 17 |
| Geschikt in brandbeveiligingszone | nee |
| Halogeenvrij | ja |
| met kunststof mantel | nee |
| Gatgrootte | 4,5 x 6 |
| Materiaaldikte | 1 mm |
| Nominale diameter | 17 mm |
| ROHS-conform | ja |
| UV-bestendig | ja |