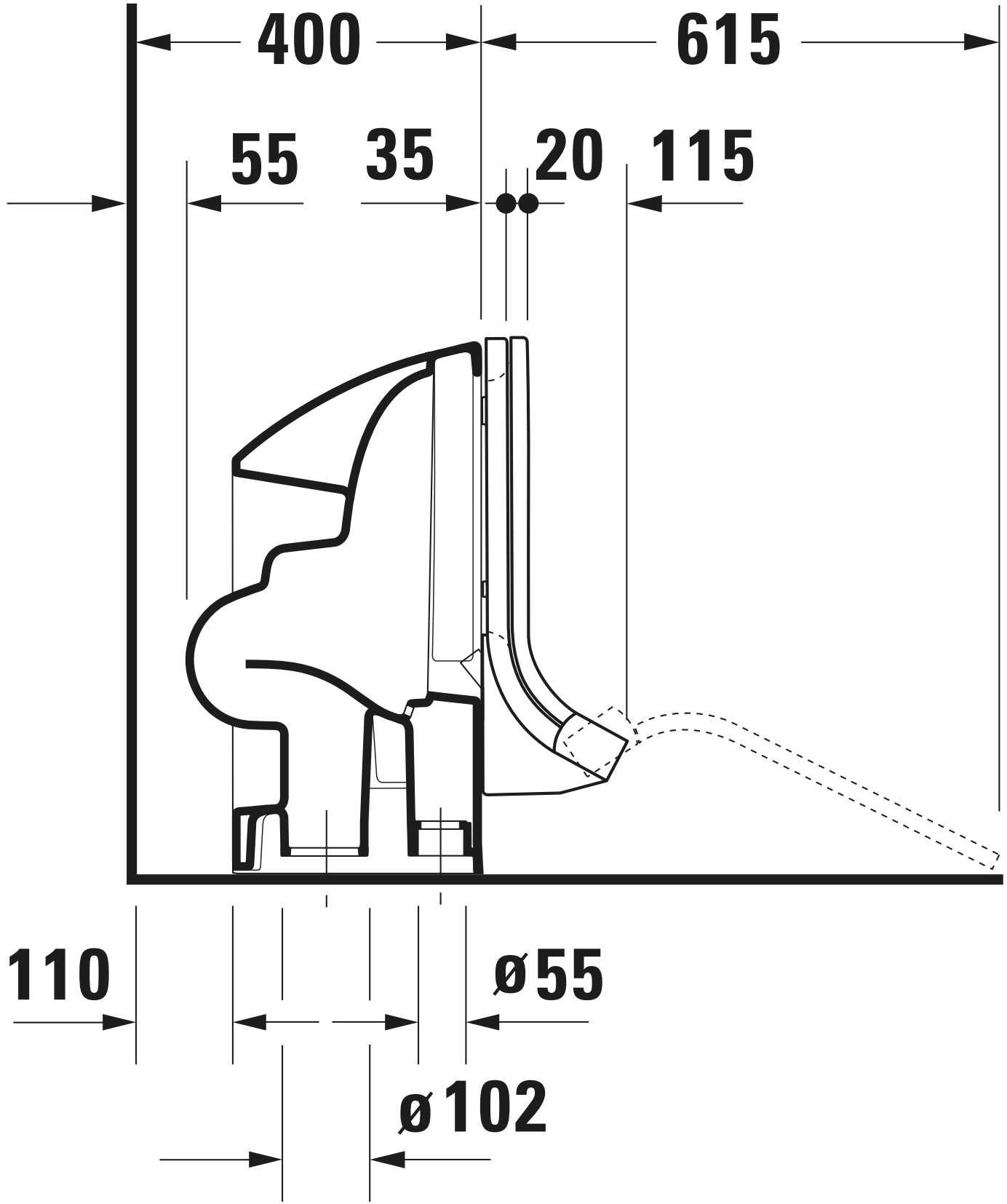
400
615
55
35
20
115
110
ø55
ø102