Technisch specificatieblad

Kopplaat A4

Artikelnummer: 6348877



Kopplaat voor montage aan US 3-profielen.
De kopplaat kan aan het US 3-profiel worden gemonteerd. Inclusief bijbehorend bevestigingsmateriaal.
Inclusief bijbehorend bevestigingsmateriaal.

CE US3

A4	Roestvast staal
2B	blank, nabehandeld

Stamgegevens

Artikelnummer	6348877
Type	KU 3 A4
Omschrijving 1	Kopplaat
Omschrijving 2	voor US 3-profiel
Fabrikant	OBO
Dimensie	130x40x100
Kleur	roestvrij staal
Materiaal	Roestvast staal 1.4571
Oppervlak	blank, nabehandeld
Oppervlaktenorm	
Kleinste verkoop-eenheid	1
Eenheid van hoeveelheid	Stuk
Gewicht	40,7 kg
Eenheid gewicht	kg/100 st.
CO2-voetafdruk (GWP) van wieg tot poort	2,6868 kg CO2e / 1 Stuk

Technisch specificatieblad

Kopplaat A4

Artikelnummer: 6348877

Afmetingen

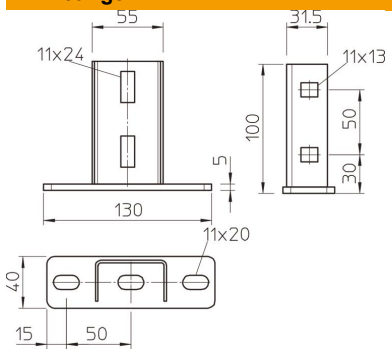

Lengte	130 mm
Breedte	40 mm
Hoogte	100 mm

Technische gegevens

Uitvoering	Schroefkopplaat
Functiebehoud	nee
Geschikt voor plafondbevestiging	ja
Geschikt voor consolebevestiging	nee
Geschikt voor profielvormen	U-profiel
ROHS-conform	ja
Roestvast staal, gebeitst	nee
Hoekbereik max.	90 mm
Hoekbereik min.	90 mm