Fiche technique

Collier d'écartement, modèle lourd M10

Référence: 1388053

Vissable sur filetage M10. La taille 27 FT convient à M25. La taille 48,5 FT convient à M50. La taille 60 FT covnient à M63



CE UK CA

St Acier

FT galvanisé à chaud par trempage

Données de base

Référence	1388053
Typee	2900WM10 27 FT
Désignation 1	Collier d'écartement
Désignation 2	avec raccord fileté M10
Fabricant	OBO
Dimension	3/4"
Matériau	Acier
Surface	galvanisé à chaud par trempage
Norme de surface	DIN EN ISO 1461
Unité d'emballage minimale	25
Unité de quantité	pc
Poids	6,144 kg
Unité de poids	kg/100 pc
Empreinte CO2 (GWP) du berceau à la porte	0,146 kg CO2e / 1 Pièce

Fiche technique

Collier d'écartement, modèle lourd M10

Référence: 1388053

Dimensions

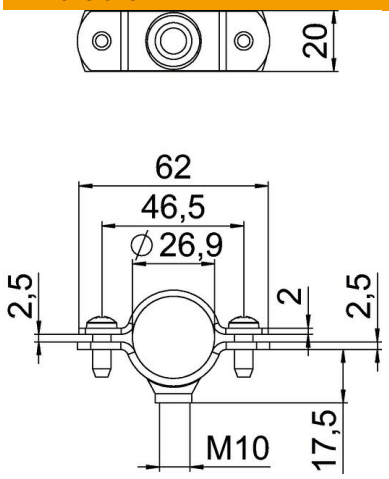

Longueur	62 mm
Largeur	20 mm
Cote A	62 mm
Cote B	46 mm
Cote L	62 mm
Cote t	2 mm
Dimension t1 (mm)	2,5 mm
Cote x	2,5 mm

Caractéristiques techniques

Modèle	fermé
Type de fixation	Trou de vis
pour un diamètre de	27
pour diamètre de tube	M25
Convient pour les espaces coupe-feu	non
Filetage	M10
Taille	3/4"
Sans halogène	non
Avec gaine en matière plastique	non
Dimension du trou	M10
Conformité ROHS	oui
Vis	M6 x 20
Plage de serrage D max.	27 mm
Plage de serrage D min.	24,5 mm
Résistant aux UV	oui