Technisch specificatieblad

Kopplaat, zware uitvoering FT

Artikelnummer: 6349056



Kopplaat in zware uitvoering voor montage aan een US 7-profiel.
Bevestigingsmateriaal (2 platkopbouten FRS 12x25) moet apart besteld worden.

CE US7

St Staal

FT thermisch verzinkt

Stamgegevens

Artikelnummer	6349056
Type	KU 7 NOX FT
Omschrijving 1	Kopplaat
Omschrijving 2	voor US 7-profiel, zwaar
Fabrikant	OBO
Dimensie	200x100
Kleur	zink
Materiaal	Staal
Oppervlak	thermisch verzinkt
Oppervlaktenorm	DIN EN ISO 1461
Kleinste verkoop-eenheid	1
Eenheid van hoeveelheid	Stuk
Gewicht	184 kg
Eenheid gewicht	kg/100 st.
CO2-voetafdruk (GWP) van wieg tot poort	4,1354 kg CO2e / 1 Stuk

Technisch specificatieblad

Kopplaat, zware uitvoering FT

Artikelnummer: 6349056

Afmetingen

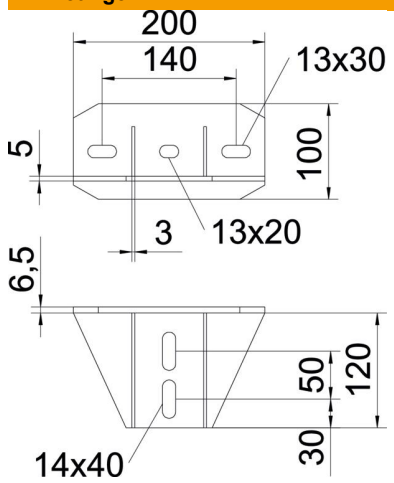

Lengte	200 mm
Breedte	100 mm
Hoogte	126,5 mm

Technische gegevens

Uitvoering	Schroefkopplaat
Geschikt voor plafondbevestiging	ja
Geschikt voor consolebevestiging	nee
Geschikt voor profielvormen	U-profiel
ROHS-conform	ja
Roestvast staal, gebeitst	nee
Hoekbereik max.	90 mm
Hoekbereik min.	90 mm