# Fiche technique

## Plaque de tête, modèle lourd FT

## Référence: 6349056



Semelle lourde à fixer sur un montant type US 7.
Matériel de fixation (2 boulons TRCC type FRS 12x25) à commander séparément.

CE US7

St Acier

FT galvanisé à chaud par trempage

### Données de base

| | |
|---|---|
| Référence | 6349056 |
| Typee | KU 7 NOX FT |
| Désignation 1 | Semelle |
| Désignation 2 | pour montant US 7, lourde |
| Fabricant | OBO |
| Dimension | 200x100 |
| Couleur | zinc |
| Matériau | Acier |
| Surface | galvanisé à chaud par trempage |
| Norme de surface | DIN EN ISO 1461 |
| Unité d'emballage minimale | 1 |
| Unité de quantité | pc |
| Poids | 184 kg |
| Unité de poids | kg/100 pc |
| Empreinte CO2 (GWP) du berceau à la porte | 4,1354 kg CO2e / 1 Pièce |

# Fiche technique

## Plaque de tête, modèle lourd FT

## Référence: 6349056

### Dimensions

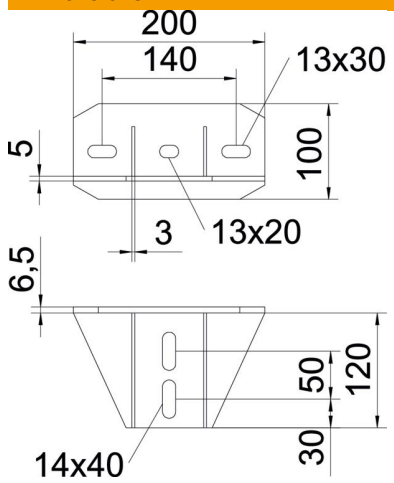


| | |
|---|---|
| Longueur | 200 mm |
| Largeur | 100 mm |
| Hauteur | 126,5 mm |

### Caractéristiques techniques

| | |
|---|---|
| Modèle | Plaque de tête à visser |
| Convient pour montage au plafond | oui |
| Convient pour fixation de consoles | non |
| Convient pour formes de profilé | profilé en U |
| Conformité ROHS | oui |
| Acier inoxydable, teint | non |
| Zone d'angle max. | 90 mm |
| Zone d'angle min. | 90 mm |