Technisch specificatieblad

Kopplaat, verstelbaar FT

Artikelnummer: 6348920



Verstelbare kopplaat voor montage aan US 5-profiel.
Bij de montage van de kopplaat wordt voor de stabilisatie het afstandsstuk DSK 47 gebruikt. De maximale hoekinstelling is eenzijdig ca. 30°.
Exclusief bouten type SKS 10 x 80 en afstandsstuk type DSK 47.

CE

St	Staal
FT	thermisch verzinkt

Stamgegevens

Artikelnummer	6348920
Type	KU 5 V FT
Omschrijving 1	Kopplaat
Omschrijving 2	voor US 5-profiel, variabel
Fabrikant	OBO
Dimensie	180x59x109
Kleur	zink
Materiaal	Staal
Oppervlak	thermisch verzinkt
Oppervlaktenorm	DIN EN ISO 1461
Kleinste verkoop-eenheid	1
Eenheid van hoeveelheid	Stuk
Gewicht	82 kg
Eenheid gewicht	kg/100 st.
CO2-voetafdruk (GWP) van wieg tot poort	2,79 kg CO2e / 1 Stuk

Technisch specificatieblad

Kopplaat, verstelbaar FT

Artikelnummer: 6348920

Afmetingen

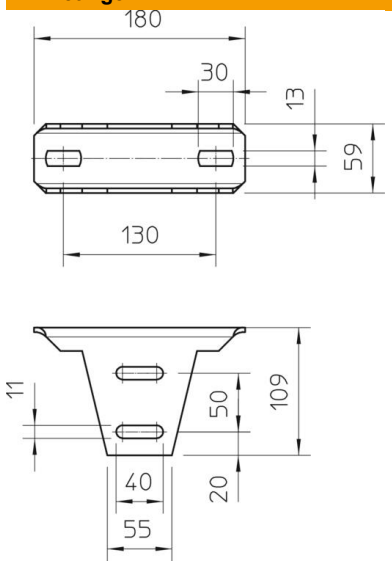

Lengte	180 mm
Breedte	59 mm
Hoogte	109 mm

Technische gegevens

Uitvoering	Schroefkopplaat
Functiebehoud	nee
Geschikt voor plafondbevestiging	ja
Geschikt voor consolebevestiging	nee
Geschikt voor profielvormen	U-profiel
ROHS-conform	ja
Roestvast staal, gebeitst	nee
Hoekbereik max.	30 mm
Hoekbereik min.	0 mm