Pos.	Title	Identification number
	Maßbild MS116>16A+MSAH1	1SAM200438 F...

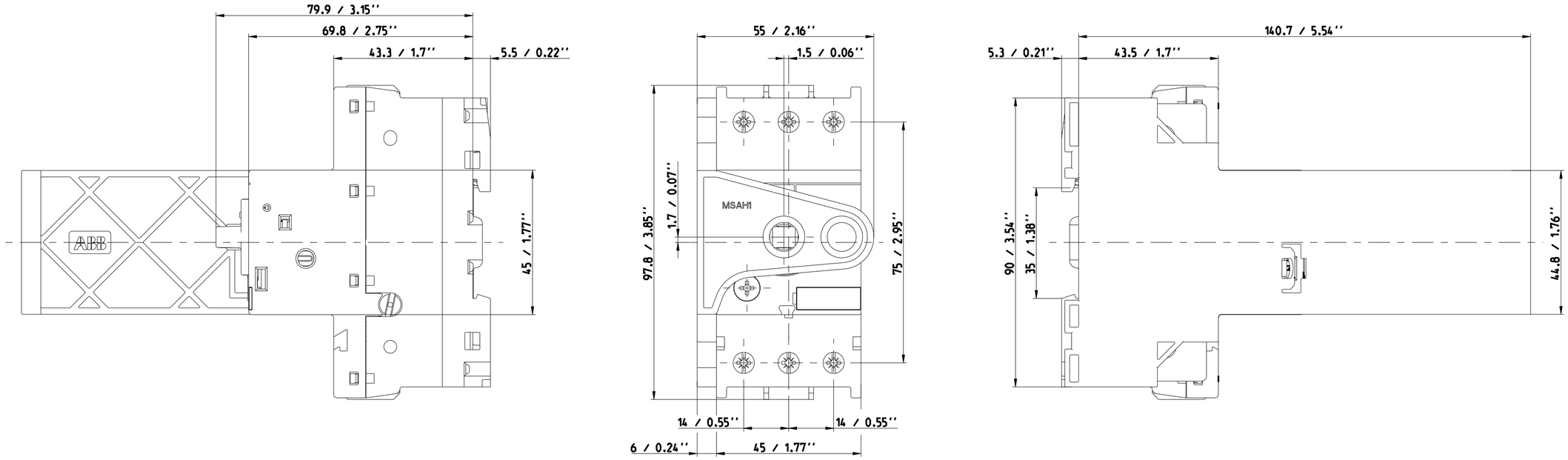

F1

Created by	C.Raule 24.09.2012	Checked by		Approved by	
ECN number	20000702880	ECN date	21.09.2012	Department	CLD
Revision index	A	PRU	DESTO	Scale	1:1
Partname	1SAM200438 A.1	Drawing	1SAM200438 A.1		
Title (de)	Maßbild MS116>16A+MSAH1	Format	A2	Language	de/en
Title (en)	dimension drawing MS116>16A+MSAH1	Sheet No.	01	No. Sheets	01
		1SAM200438			

Tolerancing DIN 7167
ISO 2768 - mK

Proprietary and Secret Information

Fuer dieses Dokument und den darin dargestellten Gegenstand behalten wir uns alle Rechte vor. Vervielfaeltigung, Bekanntgabe an Dritte oder Verwertung seines Inhalts sind ohne unsere ausdrueckliche Zustimmung verboten.© Copyright 2012 ABB.

We reserve all rights in this document and in the information contained therein. Reproduction, use or disclosure to third parties without express authority is strictly forbidden.© Copyright 2012 ABB.