Technisch specificatieblad

Sokkel-klembeugel, 1-voudig

Artikelnummer: 2140233



Schroefbaar op schroefdraad M6.

HALOGEN FREE

PP Polypropyleen

Stamgegevens

Artikelnummer	2140233
Type	2962 22 LGR
Omschrijving 1	Sokkel-klembeugel
Fabrikant	OBO
Dimensie	19-22mm
Kleur	lichtgrijs; RAL 7035
Materiaal	Polypropyleen
Kleinste verkoop-eenheid	50
Eenheid van hoeveelheid	Stuk
Gewicht	0,514 kg
Eenheid gewicht	kg/100 st.
CO2-voetafdruk (GWP) van wieg tot poort	0,0216 kg CO2e / 1 Stuk

Technisch specificatieblad

Sokkel-klembeugel, 1-voudig

Artikelnummer: 2140233

Afmetingen

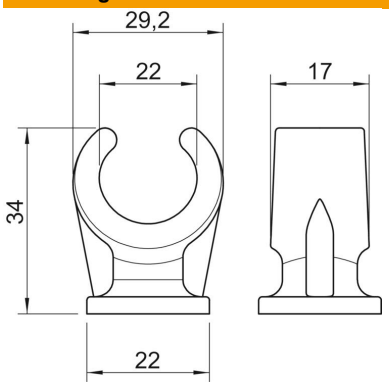

Maat A	29,2 mm
Maat B	17 mm
Maat C	22 mm
Afm. H	34 mm

Technische gegevens

Aantal kabels/ buizen	1
Uitvoering	met één voetje
Type bevestiging	schroefdraadaansluiting
Geschikt in brandbeveiligingszone	nee
Afmetingen	19-22
Halogeenvrij	ja
met kunststof mantel	nee
Nominale diameter	18,8 mm
ROHS-conform	ja
Spanbereik D max.	22 mm
Spanbereik D min.	19 mm
UV-bestendig	nee