Technisches Datenblatt

ISO-Sockelschelle

Artikelnummer: 2130114



ISO-Sockelschelle 9-11mm

HALOGEN FREE CE

PS Polystyrol

Stammdaten

Artikelnummer	2130114
Typ	2960 11 M6 LGR
Bezeichnung 1	ISO-Sockelschelle
Hersteller	OBO
Dimension	9-11mm
Farbe	lichtgrau; RAL 7035
Werkstoff	Polystyrol
Kleinste VK-Einheit	50
Mengeneinheit	Stück
Gewicht	0,549 kg
Gewichtseinheit	kg/100 St.
CO2 Fußabdruck (GWP) Cradle-to-Gate	0,0362 kg CO2e / 1 Stück

Technisches Datenblatt

ISO-Sockelschelle

Artikelnummer: 2130114

Abmessungen

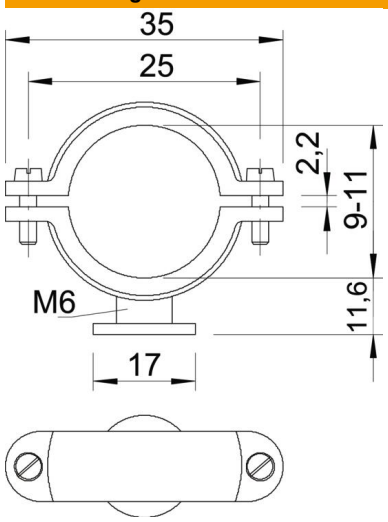

Maß A	35 mm
Maß B	25 mm
Maß d	17 mm
Maß H	11,6 mm
Maß x	2,2 mm

Technische Daten

Anzahl der Kabel/Rohre	1
Ausführung	geschlossen
Befestigungsart	Schraubloch
Geeignet im Brandschutzbereich	nein
Gewinde	M6
Größe	Pg 9
Halogenfrei	ja
Kunststoffummantelt	nein
ROHS Konform	ja
Schraube	M4 x 10
Spannbereich D max.	11 mm
Spannbereich D min.	9 mm
UV-beständig	nein