Technisch specificatieblad

Plaksokkel

Artikelnummer: 5207258

- Met schroefdraadtap M8
- Voor bevestiging van leidingsteunen met M8-binnendraad
- Voor verlijmen op beton, staal of metselwerk

PA Polyamide

Stamgegevens

Artikelnummer	5207258
Type	194
Omschrijving 1	Kleefsokkel
Fabrikant	OBO
Dimensie	M8
Kleur	grijs
Materiaal	Polyamide
Kleinste verkoop-eenheid	100
Eenheid van hoeveelheid	Stuk
Gewicht	0,389 kg
Eenheid gewicht	kg/100 st.
CO2-voetafdruk (GWP) van wieg tot poort	0,0186 kg CO2e / 1 Stuk

Technisch specificatieblad

Plaksokkel

Artikelnummer: 5207258

Afmetingen

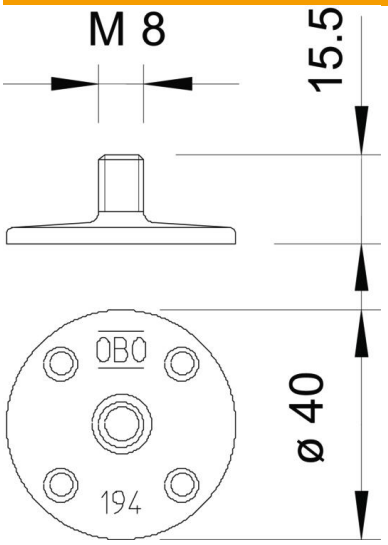

Technische gegevens

Soort toebehoren	Sokkel
Schroefdraad	M8