Merk	hansgrohe
Artikelnaam	**Rainfinity** PowderRain hoofddouche 360 3jet met douche-arm
Art.nr.	26234670
Oppervlakte	Mat zwart
Netto prijs	1.925,53 EUR

Product foto

Maat tekeningen

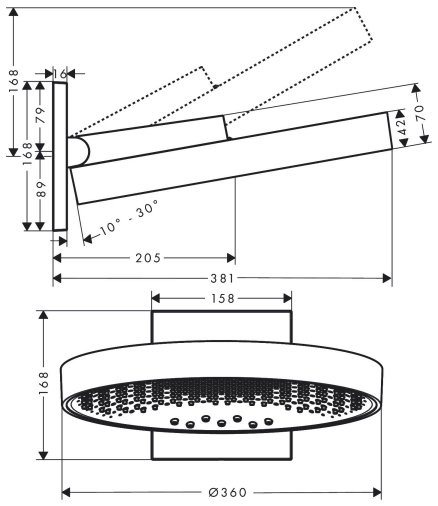

Kenmerken

- bestaat uit: hoofddouche, wandaansluiting
- diameter straalplaat 360 mm
- PowderRain, Intense PowderRain, RainStream brede waterval-straal
- doorstroomhoeveelheid PowderRain-straal bij 3 bar: 20 l/min
- doorstroomhoeveelheid Intense PowderRain bij 3 bar: 18 l/min
- functie van: 12,2 l/min
- maximale doorstroomhoeveelheid bij 3 bar: 28,1 l/min
- voorsprong: 381 mm
- middelste straalschijf: 205 mm
- frame: metaal
- afdekplaat van aluminium
- oppervlak straalplaat: grafiet
- plafonddouche afneembaar voor reiniging
- douchekop is verticaal verstelbaar tussen 10-30°
- bediening van de 3 straalzones met 3 stopkranen of een om-stelkraan met 3 uitgangen - zie montagehandleiding voor aansluitmogelijkheden

Technologie

XXL Performance

Quick Clean

Straalsoorten

Powder Rain

Intense Powder Rain

Rain Stream

Merk	hansgrohe
Artikelnaam	**Rainfinity** PowderRain hoofddouche 360 3jet met douche-arm
Art.nr.	26234670
Oppervlakte	Mat zwart
Netto prijs	1.925,53 EUR

Benodigde onderdelen (naar keuze)

Product foto	Artikelnaam	Art.nr.	Prijs
	hansgrohe iBox universal Inbouwdeel	01800180	147,84
	hansgrohe iBox universal 2 Inbouwdeel	01500180	125,00
	hansgrohe Adapterplaat voor iBox Universal 2	13588000	31,76

Merk	hansgrohe
Artikelnaam	**Rainfinity** PowderRain hoofddouche 360 3jet met douche-arm
Art.nr.	26234670
Oppervlakte	Mat zwart
Netto prijs	1.925,53 EUR

Stroomschema

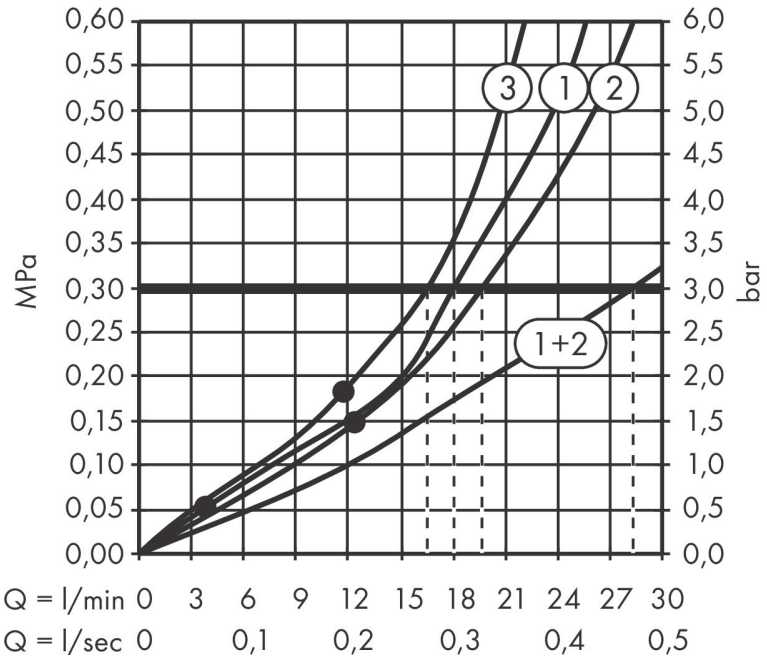

De verbruikswaarden werden in overeenstemming met de praktijk met de bijbehorende armaturen (thermostaat/mengkraan/inbouwventiel) gemeten.

Merk	hansgrohe
Artikelnaam	**Rainfinity** PowderRain hoofddouche 360 3jet met douche-arm
Art.nr.	26234670
Oppervlakte	Mat zwart
Netto prijs	1.925,53 EUR

Installatievoorbeelden

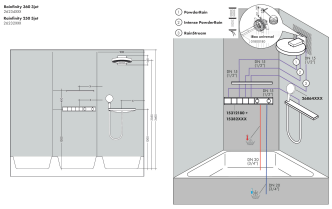

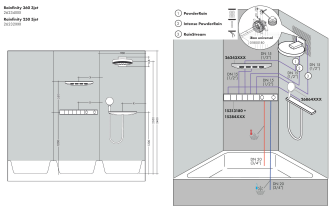

Afmetingen kunnen variëren vanwege keramische toleranties die verband houden met het productieproces.

Merk	hansgrohe
Artikelnaam	**Rainfinity** PowderRain hoofddouche 360 3jet met douche-arm
Art.nr.	26234670
Oppervlakte	Mat zwart
Netto prijs	1.925,53 EUR

Explosietekening voor bouwjaar: >01/21

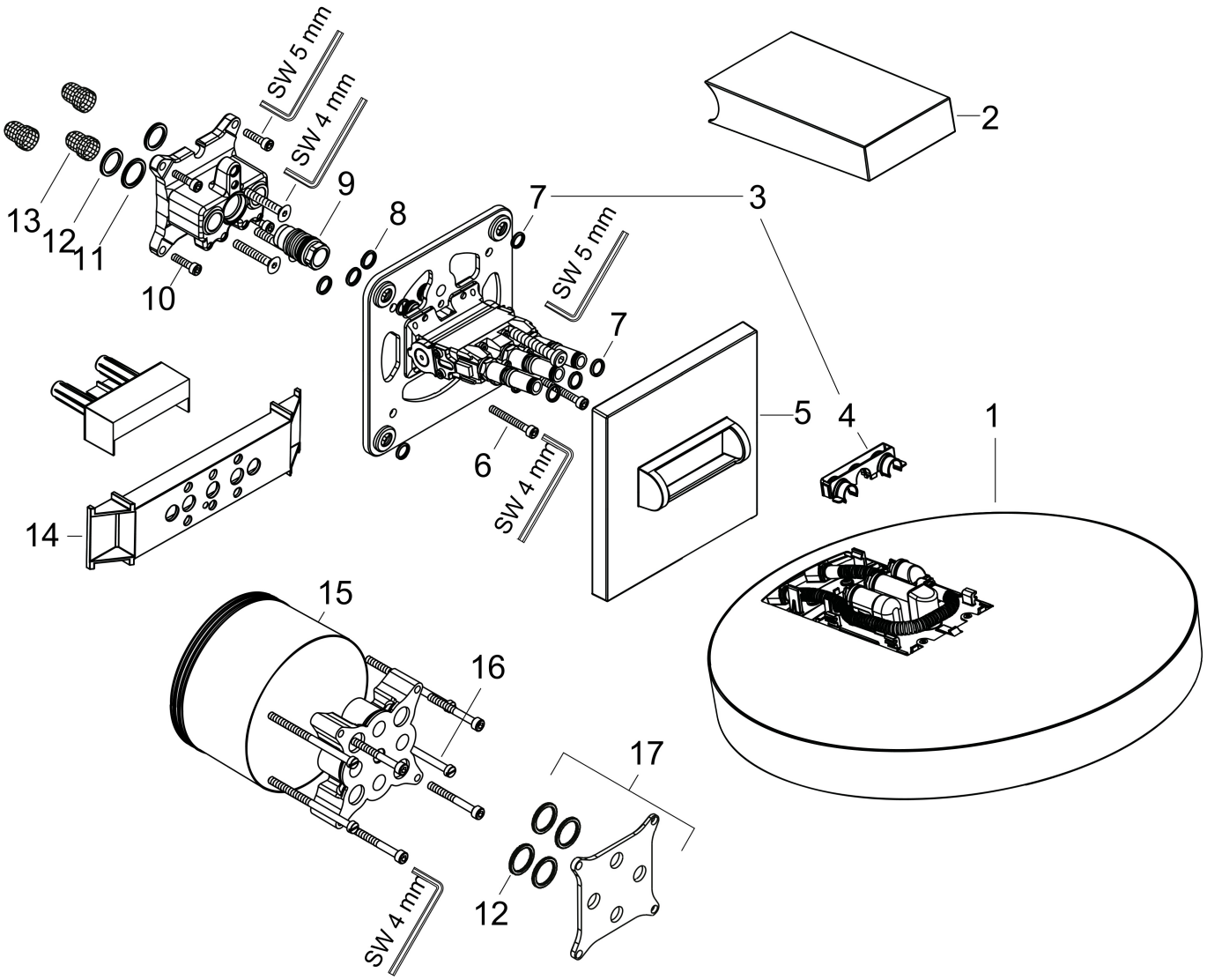

Merk	hansgrohe
Artikelnaam	**Rainfinity** PowderRain hoofddouche 360 3jet met douche-arm
Art.nr.	26234670
Oppervlakte	Mat zwart
Netto prijs	1.925,53 EUR

Onderdelen voor bouwjaar: >01/21

Pos	Beschrijving	Art.nr.	Prijs
1	Hoofddouche	93669670	1.491,30
2	afdekkap	93524670	49,10
3	funktieblok compl.	94678000	491,20
4	klemhaak	93525000	10,40
5	rozet	93523670	60,90
6	cilinderkopschroef M5x40	97673000	4,80
7	O-ring 9x2	98119000	3,00
8	O-ring 10x2	98170000	3,00
9	O-ring 17x2	98199000	3,00
10	schroef-set	96525000	7,70
11	O-ring 18x2	98181000	4,80
12	O-ring 16x2	98133000	3,00
13	zeef	98513000	3,00
14	montagehulp	92540000	6,49
15	verlengset 25 mm	13595000	54,46
16	drager-schroef-set	97747000	3,00
17	compensatieset 1°	95521000	147,60
a	Basisset	01800180	147,84