

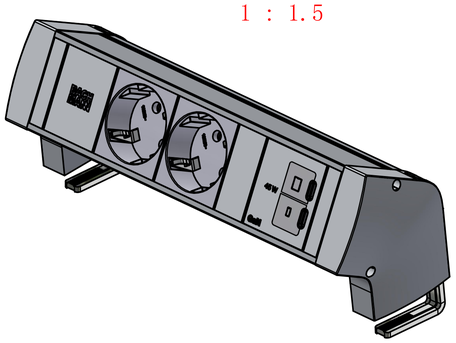

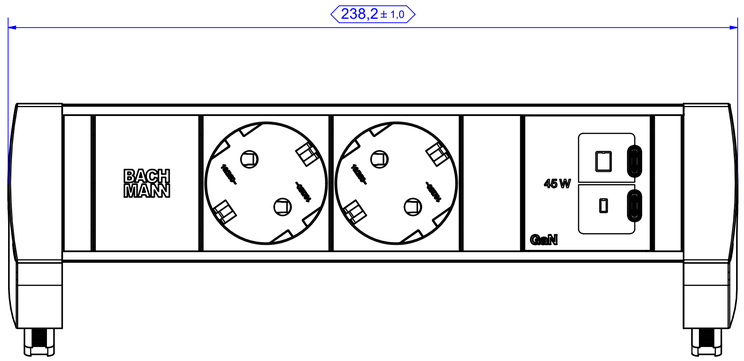

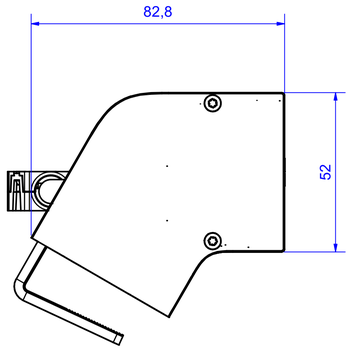

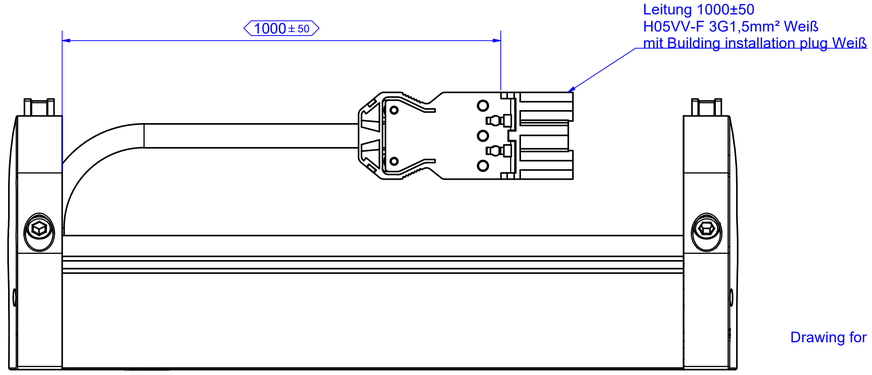

Drawing for RAL9003 white

Teileliste				
Pos.	Anzahl	Bezeichnung	TDS Nummer	Art. Nummer
1	1	Zugentlastungsschelle	B0016803BA17	020.1352
2	1	Kabel_H05VV-F_3G_1,5 mm²_(gr)_gerade		
3	1	Endkappe_Yoffice_links_white_RAL9010	B01477001DTS03	
4	1	Endkappe_Yoffice_rechts_white_RAL9010	B01477101DTS03	
5	1	Abdeckung_35mm_white_RAL9010_Bachmann	B0685600BA17	03.491-211
6	1	BG_Steckdose_2-fach_mit_Kinderschutz_ws	B01337501DTS02	
7	1	Profil_Universal_KST_202.9		
8	4	Linsenkopf_Blechschraube_mit_Torx_DIN_7981-2,9x16-Form_C	B00040200BA02	03.072-2
9	2	Zylinderschraube_mit_Innensechskant_DIN_912_M5x50-8.8	B0043200BA17	
10	2	Montagewinkel_Yoffice_Ni_plated	B01477200DTS03	
11	2	Abdeckung_kHE_10mm_mit_Endanschlag_white RAL9010	B0001206BA17	020.1398
12	1	BG_Schraubanschluß_GST18_sw_white RAL9010	B0024400BA27	
13	1	Abdeckung_20mm_beidseitig_rastend_white_RAL9010	B01718101DTS03	
14	1	BG_USB_Charger_Type_2xC_45W_white RAL9010	02023000DTS02	020.1889

Werkstoff / Material:
Siehe Einzelteile; Please look at the single parts

Gewicht / Weight:
Oberfläche / Surface: Siehe Einzelteile; Please look at the single parts

Bezeichnung / Title:
BM0030855
BG_DESK_STYLE_2xCEE7-3_USB_C+C_45W_GST18_ws

	Datum	Name
Gezeichnet / Drawn	2025/11/27	HY
Kontrolliert / Examined	28.11.2025	Steve Zhou
Freigegeben / Approved	28.11.2025	HY
Ersatz für / Replacement for		

Zeichg.Nr / Draw.-No: B02105700BA04

Art.Nr: BM0030855
Maßstab / Scale: 1 : 1
Format / Draw.-Size: A1
Blatt / Sheet: 1

Status / State	Änderungen / Changes	Datum / Date	Name / Name

Weitergabe sowie Vervielfältigung dieses Dokuments, Verwertung und Mitteilung seines Inhalts verboten, soweit nicht ausdrücklich gestattet. Zuwiderhandlungen verpflichten zu Schadenersatz. Alle Rechte für den Fall der Patent-, Gebrauchsmuster- oder Geschmacksmustereintragung vorbehalten.

The reproduction, distribution and utilization of this document as well as the communication of its contents to others without express authorization is prohibited. Offenders will be held liable for the payment of damages. All rights reserved in the event of the grant of a patent, utility model or design.

本文未经许可不得转让及翻印，不允许引用或转载其内容，违者必须，并须赔偿损失。保留专利及试样注册的所有权。