Technisch specificatieblad

Sokkel-klembeugel, 1-voudig

Artikelnummer: 2140152



Schroefbaar op schroefdraad M6.

HALOGEN FREE CE

PP Polypropyleen

Stamgegevens

Artikelnummer	2140152
Type	2962 15 LGR
Omschrijving 1	Sokkel-klembeugel
Fabrikant	OBO
Dimensie	14-15mm
Kleur	lichtgrijs; RAL 7035
Materiaal	Polypropyleen
Kleinste verkoop-eenheid	100
Eenheid van hoeveelheid	Stuk
Gewicht	0,277 kg
Eenheid gewicht	kg/100 st.
CO2-voetafdruk (GWP) van wieg tot poort	0,0127 kg CO2e / 1 Stuk

Technisch specificatieblad

Sokkel-klembeugel, 1-voudig

Artikelnummer: 2140152

Afmetingen

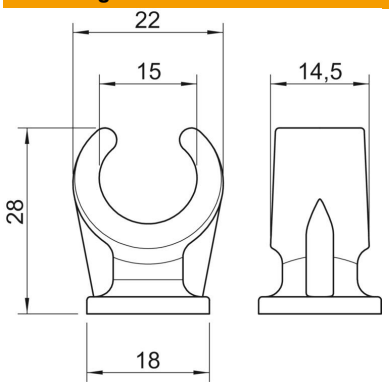

Maat A	22 mm
Maat B	14,5 mm
Maat C	18 mm
Afm. H	28 mm

Technische gegevens

Aantal kabels/ buizen	1
Uitvoering	met één voetje
Type bevestiging	schroefdraadaansluiting
Geschikt in brandbeveiligingszone	nee
Afmetingen	14-15
Halogeenvrij	ja
met kunststof mantel	nee
Nominale diameter	14,3 mm
ROHS-conform	ja
Spanbereik D max.	15 mm
Spanbereik D min.	14 mm
UV-bestendig	nee