BetteUltra Space mit Minimum-Wannenträger

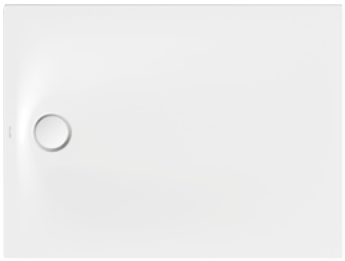



Darstellung mit vormontiertem Minimum-Wannenträger (T1).

Lieferumfang

Inklusive schallreduzierender Antidröhn-Matten.

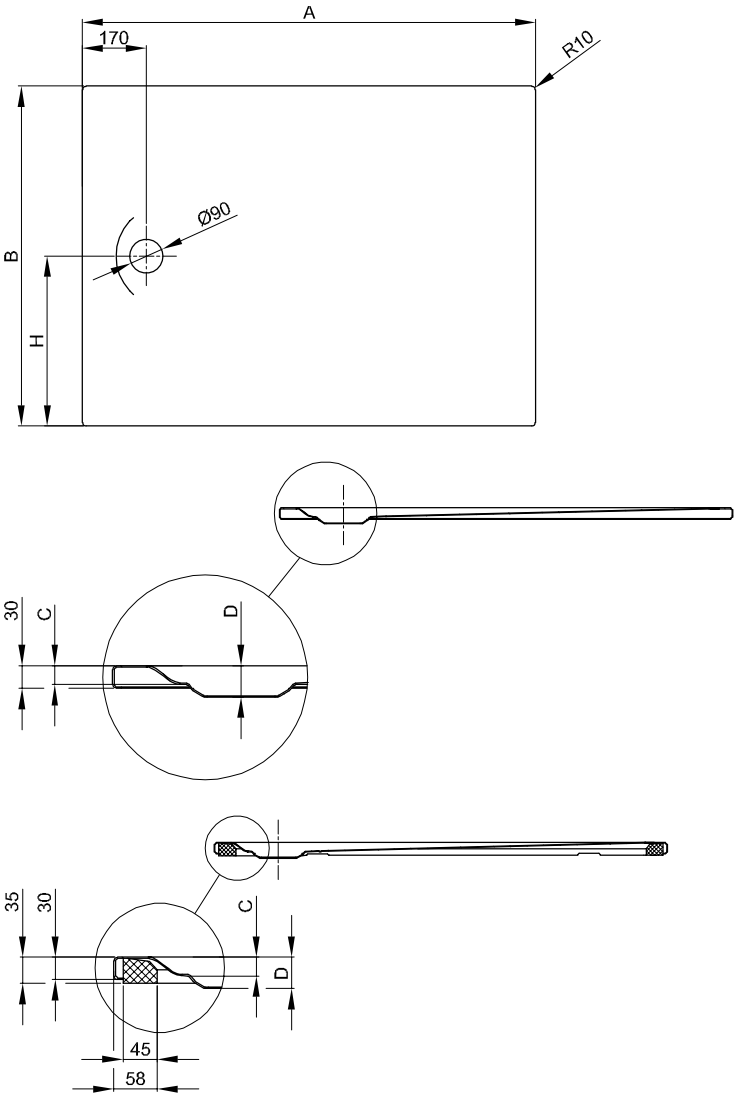

Darstellung mit vormontiertem Minimum-Wannenträger (T1).

Produktionsbedingte Änderungen und Toleranzen vorbehalten.

Abmessung

Bestell-Nr.	Maße in mm	A	B	C	D	H
4003 T1	800 × 750 × 15	800	750	15	30	375
4004 T1	800 × 800 × 15	800	800	15	30	400
4007 T1	900 × 700 × 15	900	700	15	30	350
4008 T1	900 × 750 × 15	900	750	15	30	375
4009 T1	900 × 800 × 15	900	800	15	30	400
4010 T1	900 × 850 × 15	900	850	15	30	425
4011 T1	900 × 900 × 15	900	900	15	30	450
4012 T1	1000 × 700 × 15	1000	700	15	30	350
4013 T1	1000 × 750 × 15	1000	750	15	30	375
4014 T1	1000 × 800 × 15	1000	800	15	30	400
4015 T1	1000 × 900 × 15	1000	900	15	30	450
4016 T1	1000 × 1000 × 15	1000	1000	15	30	500
4019 T1	1100 × 750 × 25	1100	750	25	40	375
4020 T1	1100 × 800 × 25	1100	800	25	40	400
4021 T1	1100 × 900 × 25	1100	900	25	40	450
4022 T1	1100 × 1000 × 25	1100	1000	25	40	500
4024 T1	1200 × 700 × 25	1200	700	25	40	350
4025 T1	1200 × 750 × 25	1200	750	25	40	375
4026 T1	1200 × 800 × 25	1200	800	25	40	400
4027 T1	1200 × 900 × 25	1200	900	25	40	450
4028 T1	1200 × 1000 × 25	1200	1000	25	40	500
4030 T1	1200 × 1200 × 25	1200	1200	25	40	600
4033 T1	1300 × 800 × 25	1300	800	25	40	400
4034 T1	1300 × 900 × 25	1300	900	25	40	450
4037 T1	1400 × 700 × 25	1400	700	25	40	350
4038 T1	1400 × 750 × 25	1400	750	25	40	375
4039 T1	1400 × 800 × 25	1400	800	25	40	400
4040 T1	1400 × 900 × 25	1400	900	25	40	450
4041 T1	1400 × 1000 × 25	1400	1000	25	40	500
4045 T1	1500 × 800 × 25	1500	800	25	40	400
4046 T1	1500 × 900 × 25	1500	900	25	40	450
4047 T1	1500 × 1000 × 25	1500	1000	25	40	500
4049 T1	1600 × 700 × 25	1600	700	25	40	350
4050 T1	1600 × 750 × 25	1600	750	25	40	375
4051 T1	1600 × 800 × 25	1600	800	25	40	400
4052 T1	1600 × 900 × 25	1600	900	25	40	450
4053 T1	1600 × 1000 × 25	1600	1000	25	40	500
4054 T1	1700 × 700 × 25	1700	700	25	40	350
4055 T1	1700 × 750 × 25	1700	750	25	40	375
4056 T1	1700 × 800 × 25	1700	800	25	40	400

Produktionsbedingte Änderungen und Toleranzen vorbehalten.