Technisch specificatieblad

Bevestigingsklem, fabrieksnorm 7855, met twee voeten

Artikelnummer: 1044257

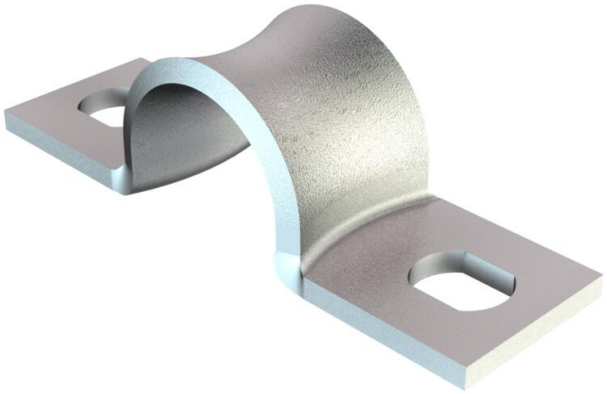

Maten volgens Siemens-norm SN 78550 formulier B, met sterk afgeronde randen, hierdoor bijzonder geschikt voor kwetsbare leidingen.

*Maten 3 t/m 10 niet geschikt voor een gasdruknagelapparaat.

CE UK CA

St Staal

GTP galvanisch verzinkt, transparant gepassiveerd

Stamgegevens

Artikelnummer	1044257
Type	WN 7855 B 16
Omschrijving 1	Bevestigingsklem
Omschrijving 2	met twee voetjes
Fabrikant	OBO
Dimensie	16mm
Materiaal	Staal
Oppervlak Oppervlaktenorm	galvanisch verzinkt, transparant gepassiveerd
Kleinste verkoop-eenheid	100
Eenheid van hoeveelheid	Stuk
Gewicht	0,742 kg
Eenheid gewicht	kg/100 st.
CO2-voetafdruk (GWP) van wieg tot poort	0,0196 kg CO2e / 1 Stuk

Technisch specificatieblad

Bevestigingsklem, fabrieksnorm 7855, met twee voeten

Artikelnummer: 1044257

Afmetingen

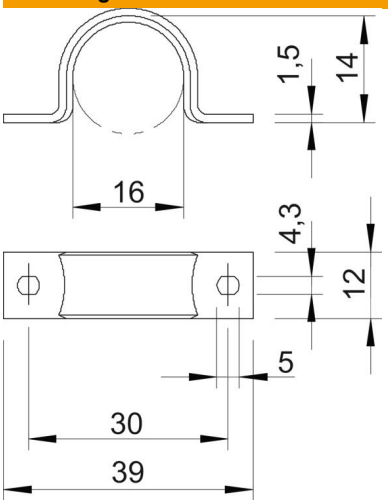

Lengte	39 mm
Breedte	12 mm
Hoogte	14 mm
Maat A	39 mm
Maat B	30 mm
Maat b	12 mm
Maat D	16 mm
Maat d	4,3 mm
Afmeting e	5 mm
Afm. H	14 mm
Maat L	39 mm
Maat t	1,5 mm

Technische gegevens

Afstand tot de wand	nee
Aantal kabels/ buizen	1
Uitvoering	met twee voetjes
Type bevestiging	Schroefgat
voor diameter	16
Geschikt in brandbeveiligingszone	nee
Halogeenvrij	ja
met kunststof mantel	nee
Gatgrootte	4,3 x 5
Materiaaldikte	1,5 mm
Nominale diameter	16 mm
ROHS-conform	ja
UV-bestendig	ja